John Deere 310G

Transmisión

Tipo de transmisión	Transmisión de 4 velocidades, con engranajes helicoidales, con el embrague sincronizado de cambio en todas las marchas con la contramarcha hidráulica
Número de marchas adelante	4
Número de marchas atrás	4
Velocidad máxima hacia adelante	33 km/h
Velocidad máxima marcha atrás	33 km/h

Retroexcavadora

Profundidad de excavación en estado plegado	4340 mm
Profundidad de excavación en estado desplegado	5460 mm
Alcance desde el codo articulado en estado plegado	5440 mm
Alcance desde el codo articulado en estado desplegado	6530 mm
Fuerza de la pala en estado plegado	5037.6 kg
Altura de cargas en estado plegado	3330 mm
Altura de carga en estado desplegado	4240 mm

Motor

Fabricante	John Deere
Modelo	4045D
Potencia efectiva	54.4 kW
Potencia total	58.2 kW
Potencia medida en	2000 RPM.
Momento de fuerza tomado en	1000 RPM.
Aumento de momento de fuerza neto	28 %
Momento de fuerza máximo neto	292.9 Nm
Aspiración	aspiración natural

Hidráulica

Capacidad de la bomba	106 l/min
Presión de la válvula de regulación	20000 kPa
Tipo de bomba	bomba de engranajes

Explotación

Peso útil 4wd	5806 kg
Peso máximo	6845 kg
Volumen de combustible	136 l.
Volumen del fluido del sistema hidráulico	91 l.

Volumen del fluido del sistema lubricante	8.5 l.
Volumen del fluido del sistema refrigerante	16 l.
Volumen del fluido del sistema de transmisión	15 l.
Volumen del fluido del eje delantero	7.6 l.
Volumen de fluido del eje trasero	16 l.
Radio de giro	3570 mm
Tamaño de los neumáticos delanteros 2wd / 4wd	11L-15,8PR F3;12.5/80,12PR
Tamaño de los neumáticos traseros 2wd / 4wd	16.9-24,8PR R4;19.5L-24,8PR R4
Tensión de funcionamiento	12 V
Amperaje del generador	65 amperios
Peso útil 2wd	5806 kg

Dimensiones

Longitud de transporte	7090 mm
Ancho del transporte	2180 mm
Altura del transporte	3400 mm
Altura hasta la parte superior de la cabina	2740 mm
Eje de ruedas	2100 mm
Despeje sobre el suelo	305 mm

Cargador

Volumen de la pala	0.76 m3
Fuerza de arranque de la pala	38 kN
Capacidad de carga a plena altura	2812 kg
Alcance en máxima elevación de descarga	785 mm
Profundidad de excavación	160 mm

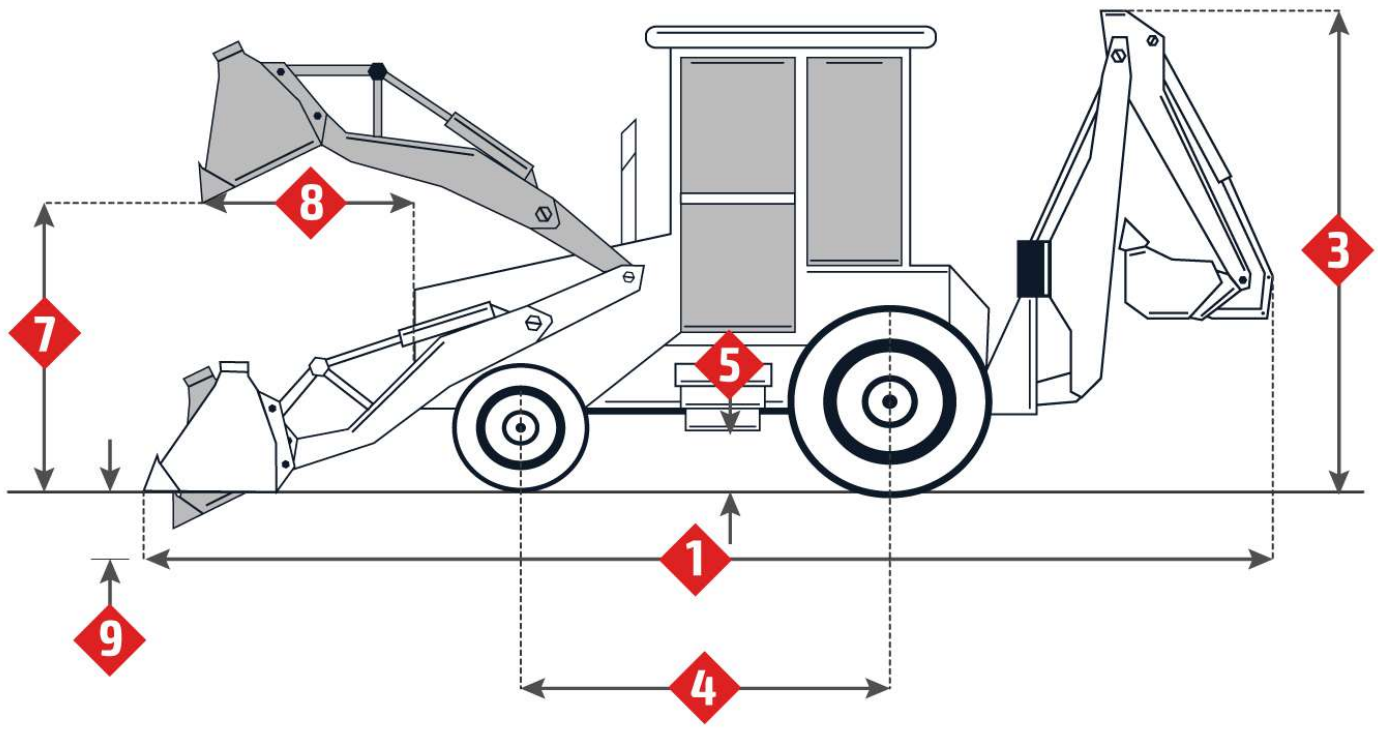

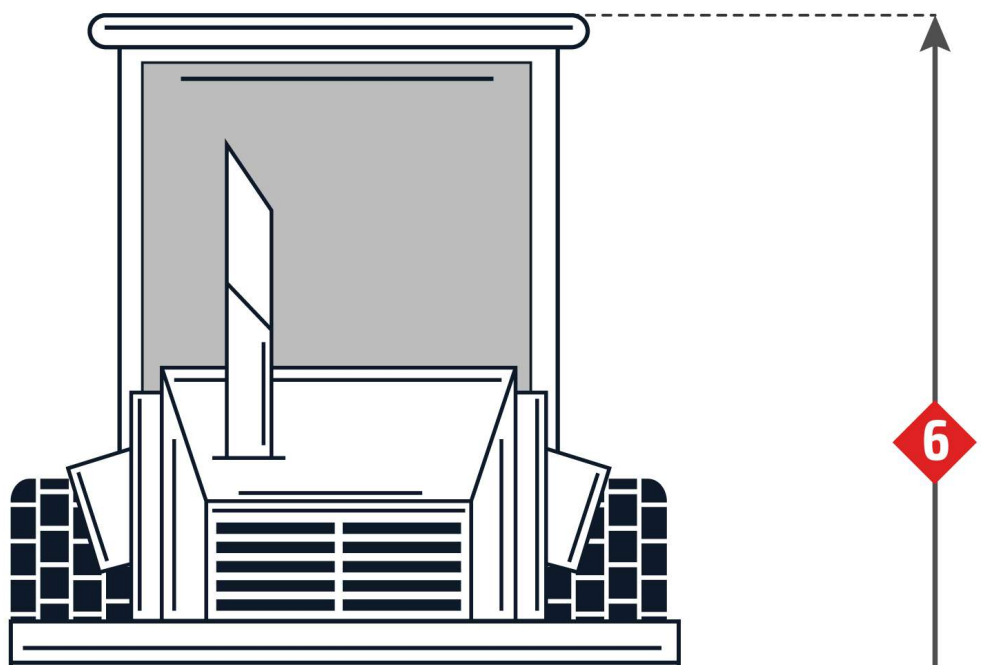

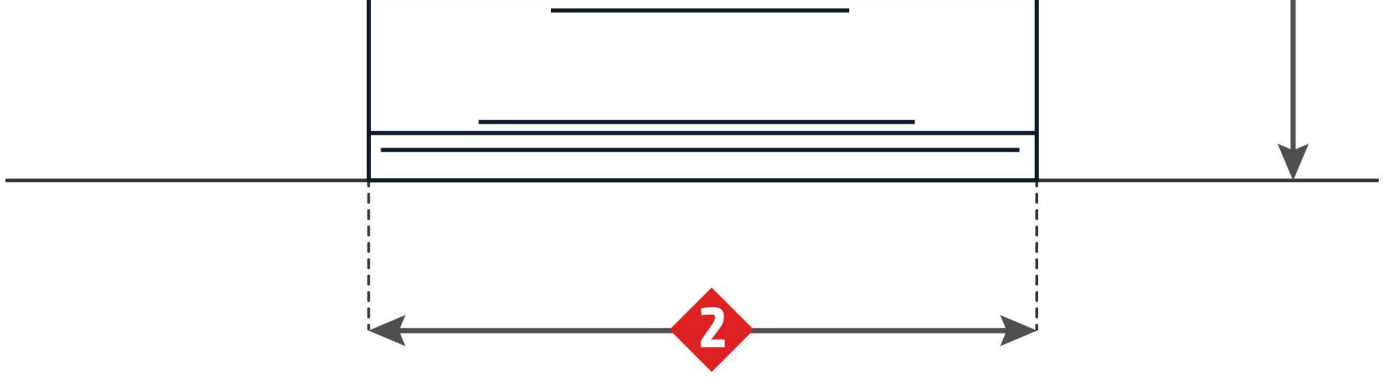

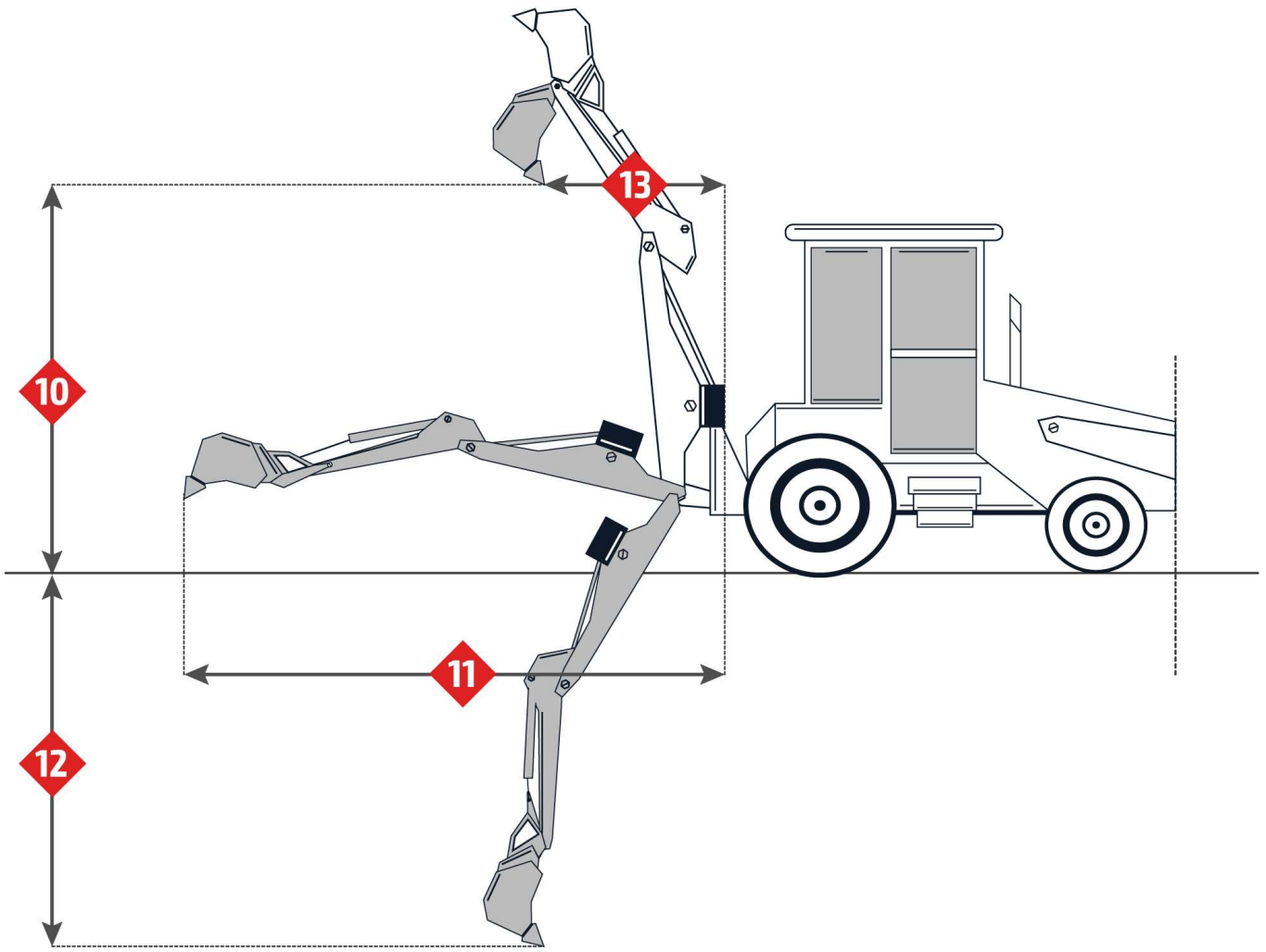

Imágenes

Retroexcavadora

10. Altura de cargas en estado plegado	3330 mm
11. Alcance desde el codo articulado en estado plegado	5440 mm
12. Profundidad de excavación en estado plegado	4340 mm

Dimensiones

1. Longitud de transporte	7090 mm
2. Ancho del transporte	2180 mm
3. Altura del transporte	3400 mm
4. Eje de ruedas	2100 mm
5. Despeje sobre el suelo	305 mm
6. Altura hasta la parte superior de la cabina	2740 mm

Cargador

9. Profundidad de excavación	160 mm
8. Alcance en máxima elevación de descarga	785 mm