Caterpillar D7R

Tren de rodaje

Presión especifica sobre el suelo	74.5 kPa
Área de contacto con el suelo	3.2 m2
Tamaño de una zapata estándar	560 mm
Número de zapatas de un lado	40
Número de cojinetes a cada lado	7
Ancho de vía	1981 mm

Transmisión

Tipo de transmisión	cambio de fuerza de velocidades
Número de marchas adelante	3
Número de marchas atrás	3
Velocidad máxima hacia adelante	10.9 km/h
Velocidad máxima marcha atrás	13.8 km/h

Sistema hidráulico

Tipo de bomba	bomba de pistón
Presión de la válvula de regulación	22794 kPa
Capacidad de la bomba	177 l/min

Motor

Fabricante	Caterpillar
Modelo	3306T
Potencia total	184.2 kW
Potencia efectiva	171.5 kW
Potencia medida en	2100 RPM.
Cilindrada	10.5 l.
Aspiración	Turboalimentación
Número de cilindros	6

Explotación

Volumen del fluido de la última marcha	13 l.
Tensión de funcionamiento	24 V
Amperaje del generador	70 amperios
Peso útil	24584.7 kg
Volumen de combustible	479 l.
Volumen del fluido del sistema refrigerante	75 l.
Volumen de aceite del motor	27.3 l.
Volumen del fluido del sistema hidráulico	54.1 l.
Volumen del fluido de la unidad de potencia	182 l.

Dimensiones

Longitud sin cuchilla	4736 mm
Longitud con cuchilla	5817 mm
Distancia entre las cadenas de la oruga	2869 mm
Altura hasta la parte superior de la cabina	3573 mm
Longitud de la cadena de la oruga a nivel del suelo	2878 mm
Despeje sobre el suelo	414 mm

Cuchilla de serie

Ancho	3904 mm
Altura	1363 mm
Volumen	5.2 m3
Profundidad de corte	527 mm

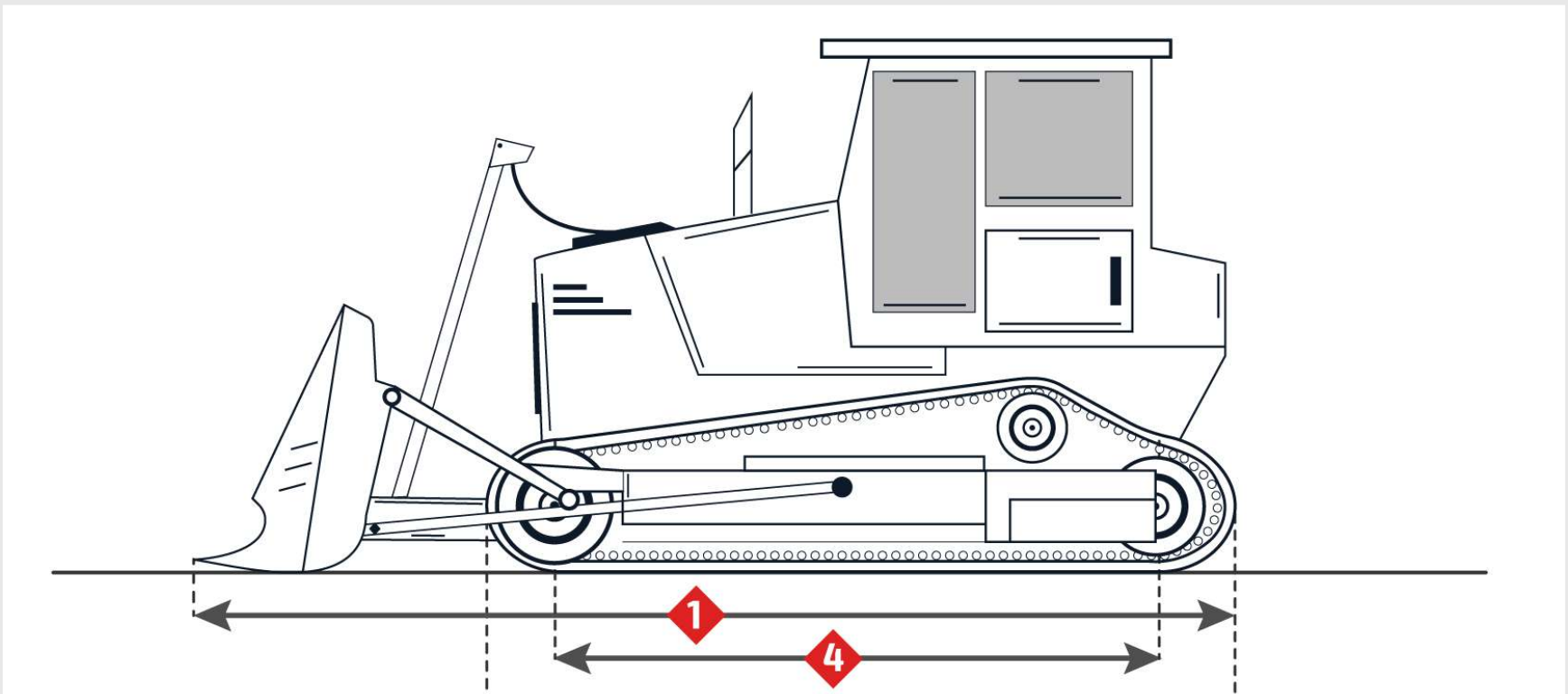

6

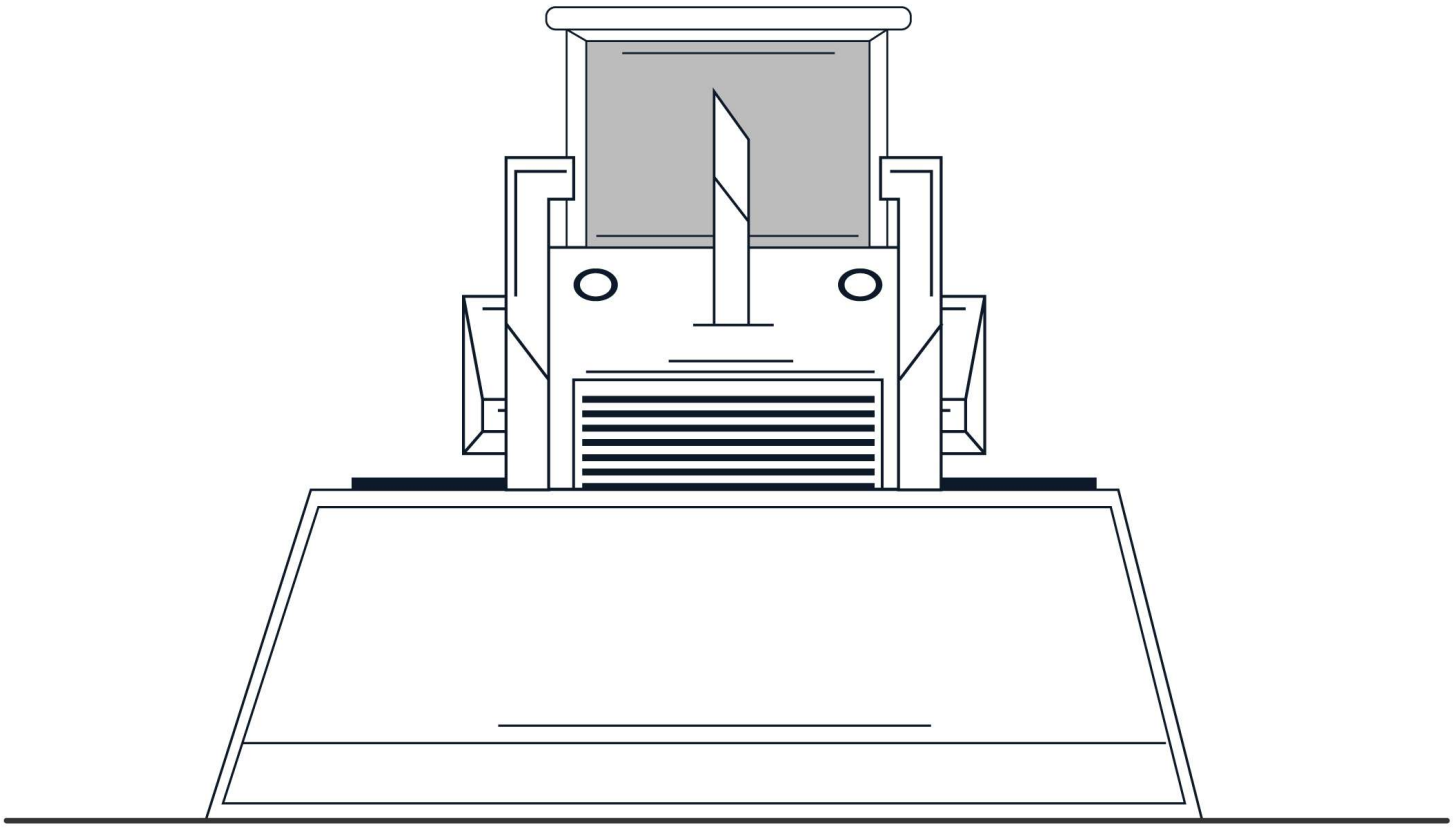

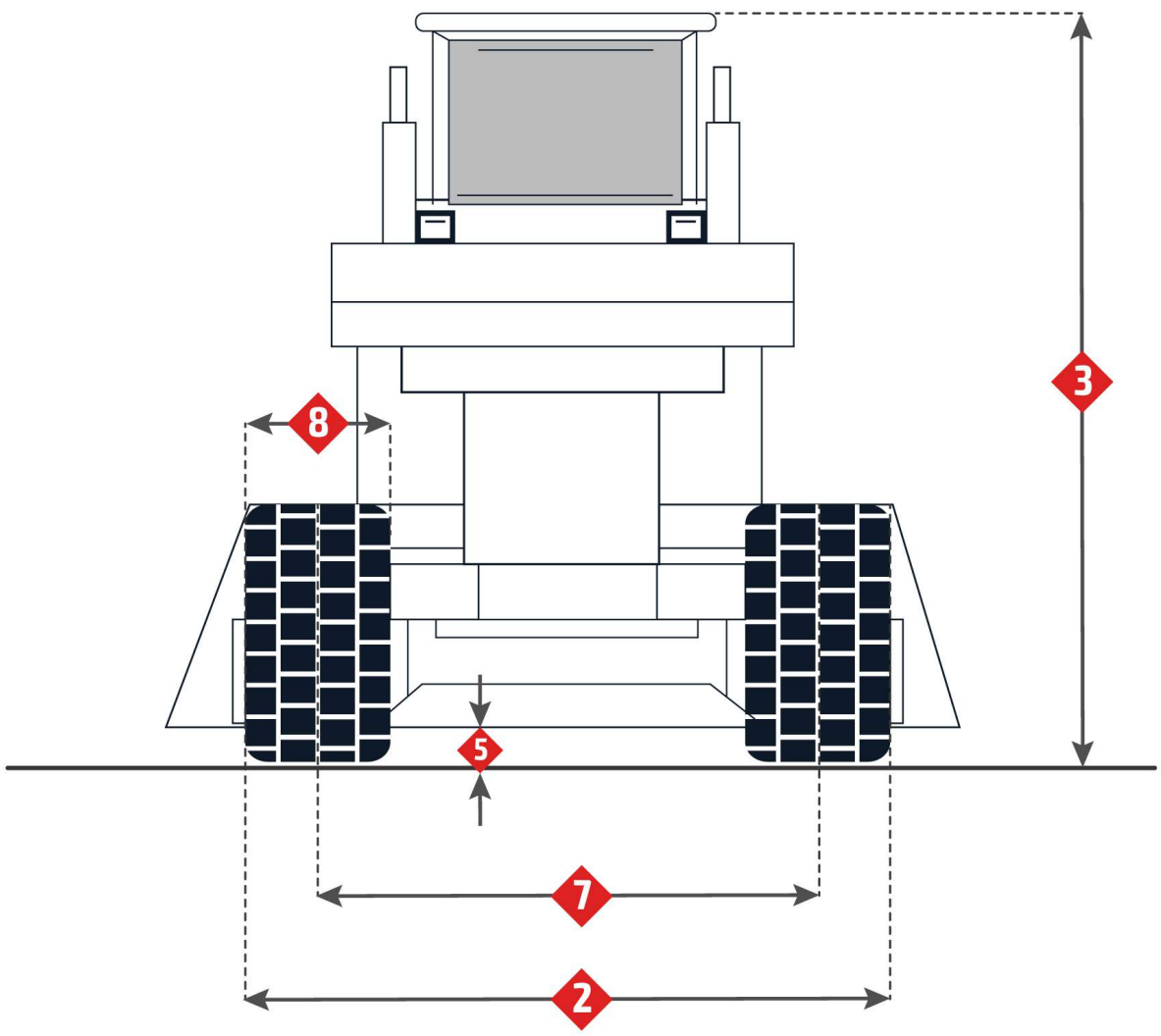
3
8
5
7
2

Imágenes

Tren de rodaje

7. Ancho de vía	1981 mm
8. Tamaño de una zapata estándar	560 mm

Dimensiones

1. Longitud con cuchilla	5817 mm
2. Distancia entre las cadenas de la oruga	2869 mm
3. Altura hasta la parte superior de la cabina	3573 mm
4. Longitud de la cadena de la oruga a nivel del suelo	2878 mm
5. Despeje sobre el suelo	414 mm
6. Longitud sin cuchilla	4736 mm