Caterpillar CP563E

Rodillo

Ancho del rodillo	2134 mm
Diámetro del rodillo	1295 mm
Número de alzas	140
Altura de la pata de cabra	127 mm
Superficie de la pata de cabra	8940 mm2
Frecuencia de vibraciones 1	31.9 Hz
Amplitud alta nominal	1.7 mm
Amplitud baja nominal	0.85 mm
Fuerza centrífuga alta	266 kN
Fuerza centrífuga baja	133 kN

Motor

Fabricante	Caterpillar
Modelo	3056E ATAAC
Potencia total	112 kW
Potencia efectiva	107 kW
Cilindrada	6 l.
Aspiración	Turboalimentación

Explotación

Neumáticos	23.1x26 10 capas
Tensión de funcionamiento	24 V
Amperaje del generador	55 amperios
Peso útil	11880 kg
Volumen de combustible	330 l.
Volumen del fluido del sistema refrigerante	26 l.
Volumen de aceite del motor	12 l.
Volumen del fluido del sistema hidráulico	64 l.
Velocidad máxima	11.6 km/h

Dimensiones

Longitud total sin cuchilla	5760 mm
Longitud total con cuchilla	6300 mm
Anchura entre neumáticos	2316.5 mm
Altura hasta la parte superior de la cabina	3070 mm
Eje de ruedas	2900 mm
Despeje sobre el suelo	456 mm

Cuchilla

Ancho de la cuchilla	2500 mm
Altura de la cuchilla	680 mm

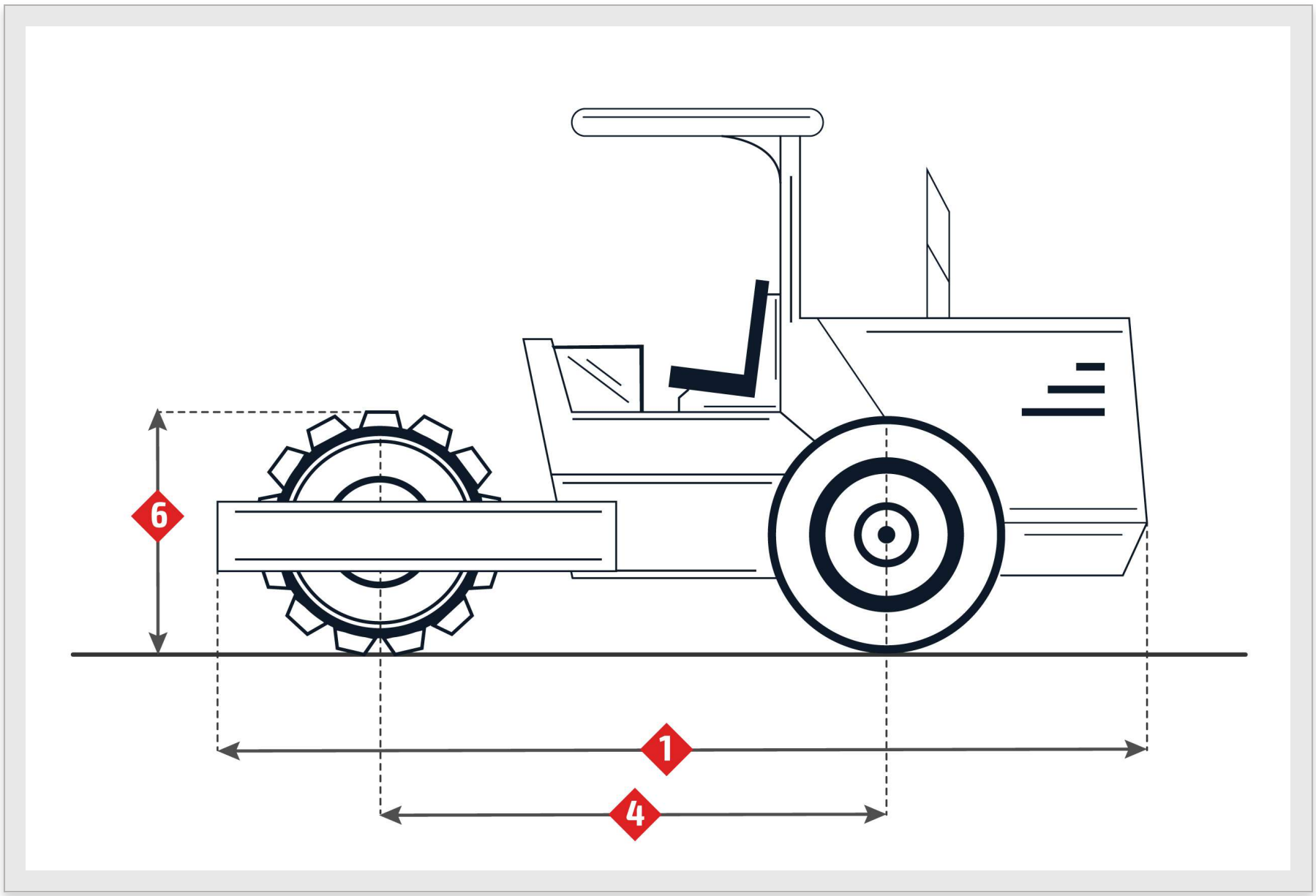

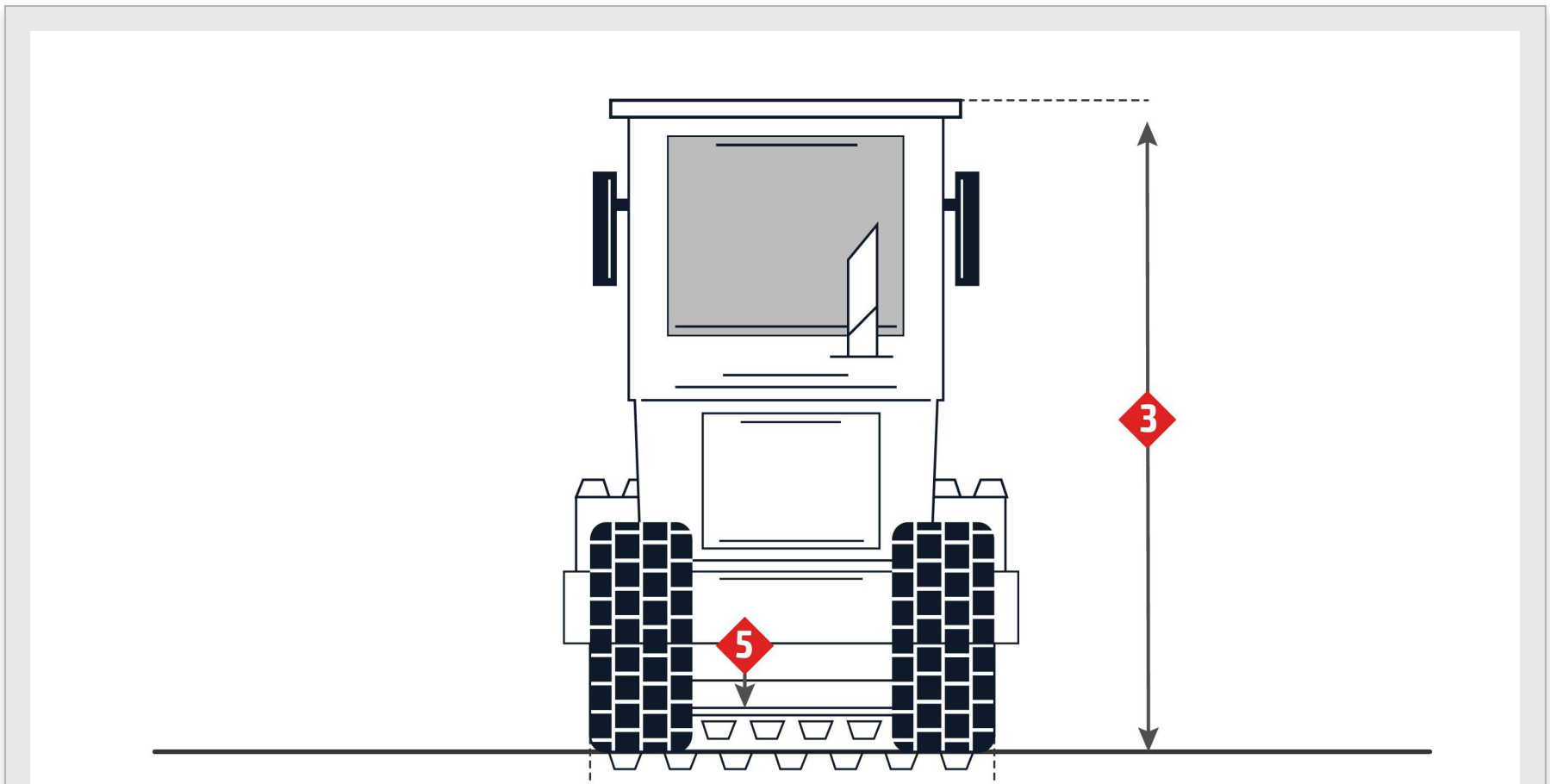

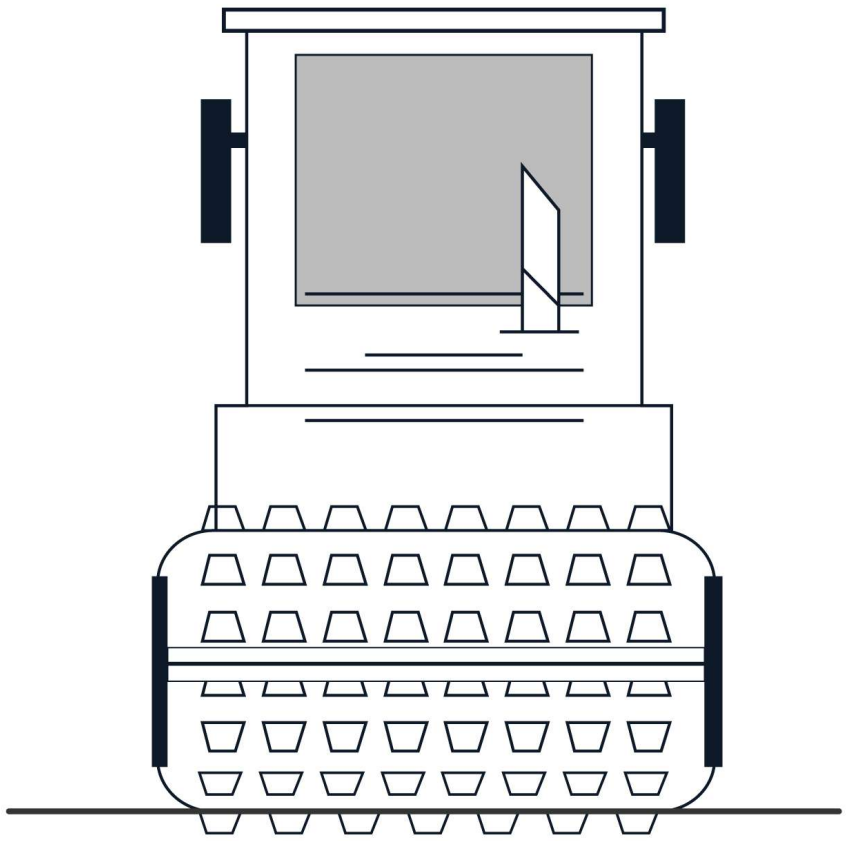

Imágenes

Rodillo

6. Diámetro del rodillo	1295 mm

Dimensiones

1. Longitud total sin cuchilla	5760 mm
2. Anchura entre neumáticos	2316.5 mm
3. Altura hasta la parte superior de la cabina	3070 mm
4. Eje de ruedas	2900 mm
5. Despeje sobre el suelo	456 mm