Caterpillar 330C L

Tren de rodaje

Tamaño de la zapata	863.6 mm
Velocidad máxima de transporte	5 km/h
Ancho de vía	2590.8 mm

Pala

Volumen inicial de la pala	1.7 m3
Volumen mínimo de la pala	0.76 m3
Volumen máximo de la pala	2.9 m3

Motor

Fabricante	Caterpillar
Modelo	C9
Potencia efectiva	182 kW
Potencia medida en	1800 RPM.
Cilindrada	8.8 l.
Número de cilindros	6

Mecanismo de giro

Velocidad de giro	10 RPM.

Explotación

Peso útil	35108.1 kg
Volumen de combustible	617 l.
Volumen del fluido del sistema hidráulico	174.1 l.
Presión de la válvula de regulación del sistema hidráulico	34294.5 kPa
Capacidad de la bomba hidráulica	560.2 l/min

Dimensiones

Ancho hasta el lado exterior de la cadena de oruga	3429 mm
Despeje sobre el suelo	487.7 mm
Radio de giro de la parte trasera de la plataforma	3505.2 mm
Longitud de la cadena de la oruga a nivel del suelo	4038.6 mm

Característica de plumas/secciones 1

Profundidad máxima de excavación	8116.8 mm
Alcance máximo a lo largo del nivel del suelo	11631.2 mm
Altura máxima de carga	7644.4 mm
Profundidad máxima de excavación de una pared vertical	7339.6 mm
Altura para el transporte	3733.8 mm

Longitud para el transporte	11201.4 mm

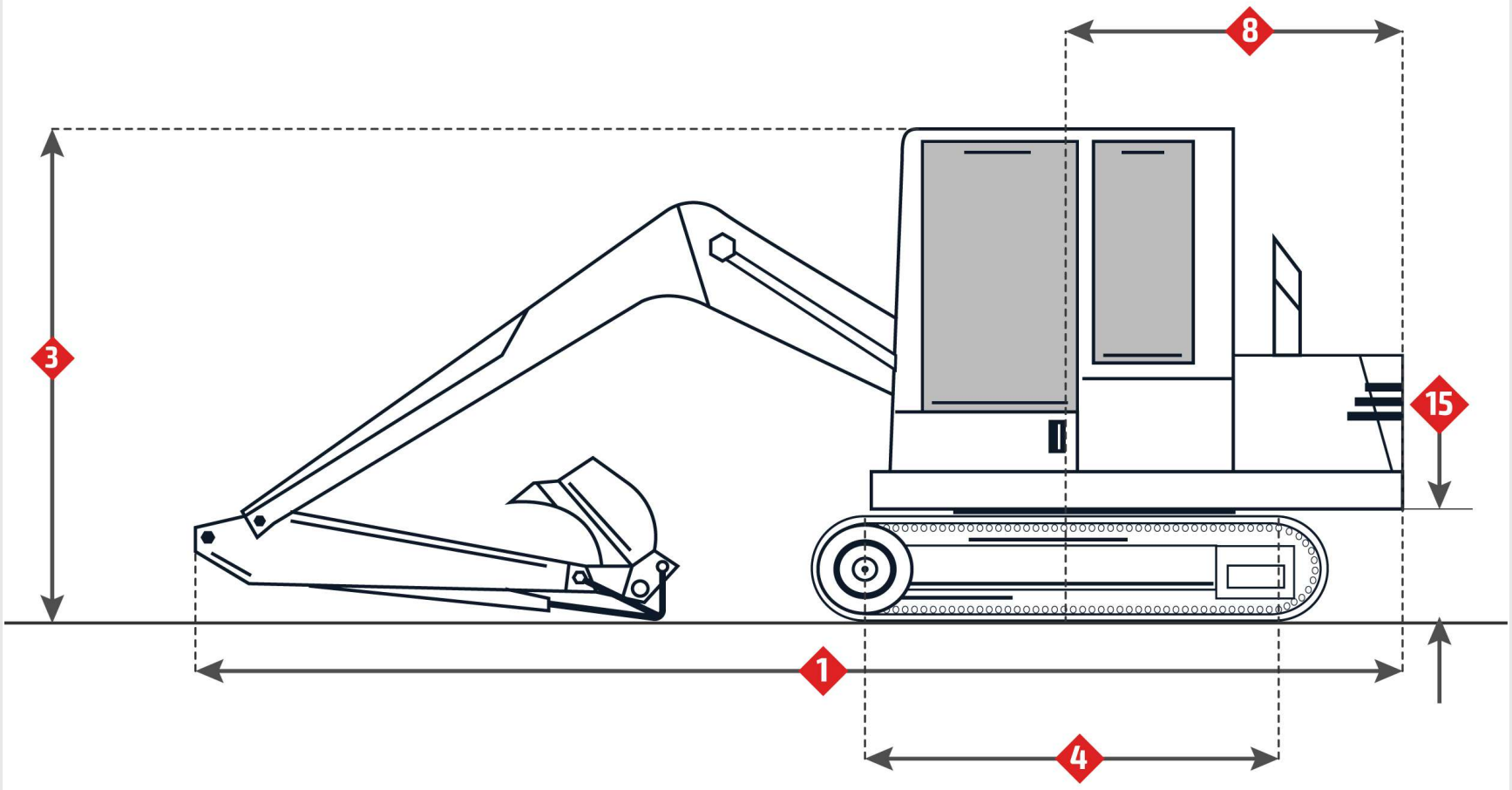

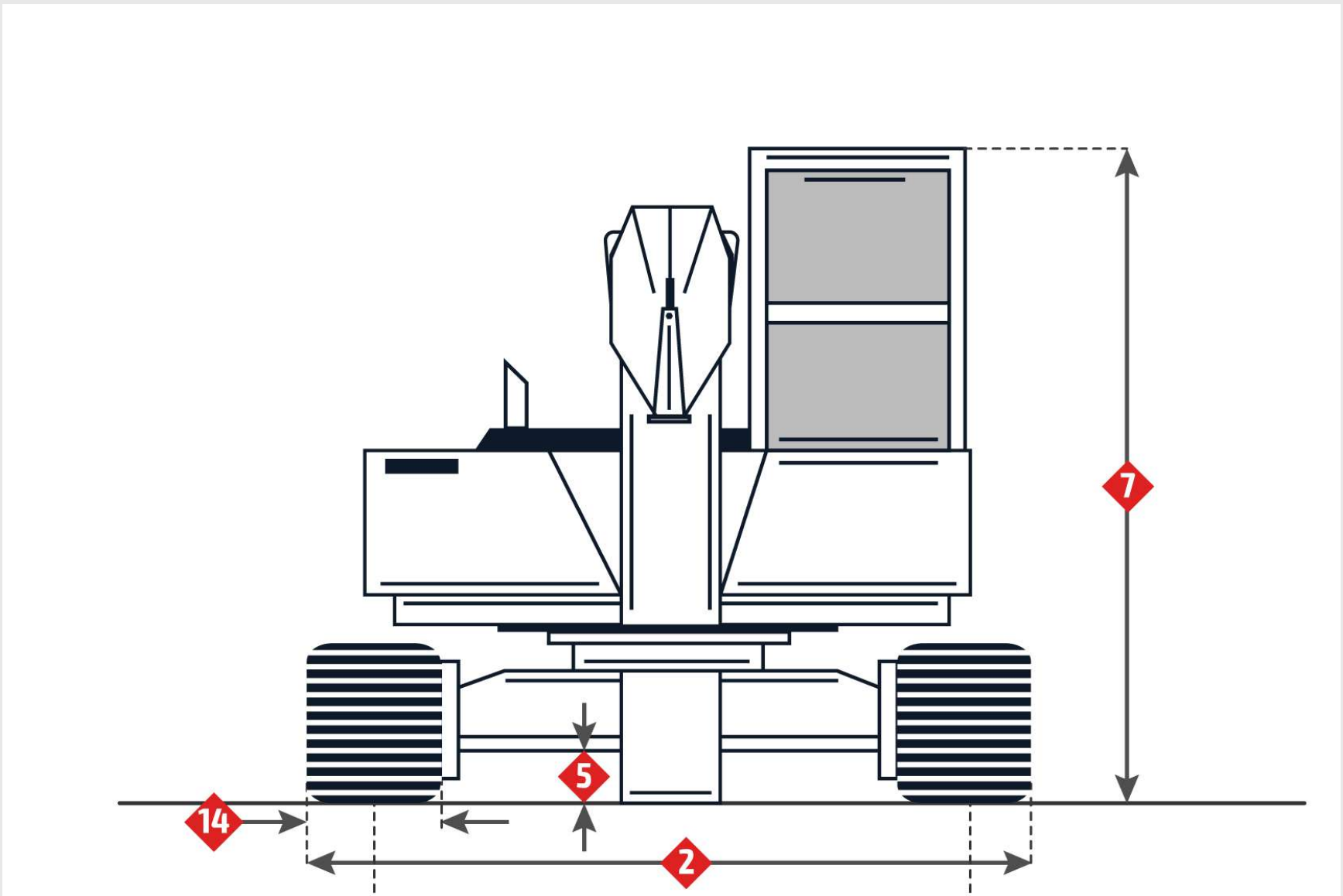

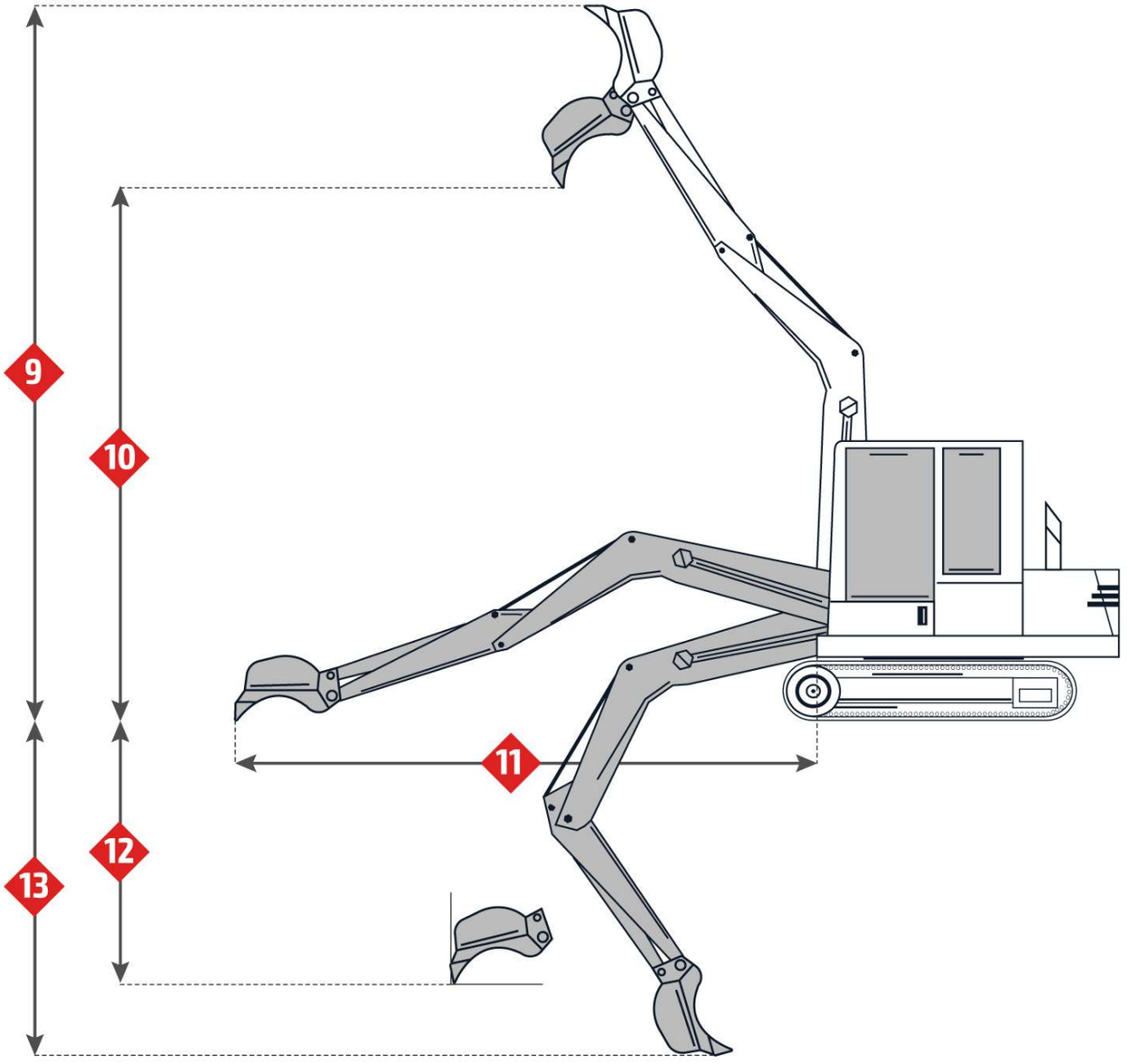

Imágenes

Tren de rodaje

6. Ancho de vía	2590.8 mm
14. Tamaño de la zapata	863.6 mm

Dimensiones

2. Ancho hasta el lado exterior de la cadena de oruga	3429 mm
4. Longitud de la cadena de la oruga a nivel del suelo	4038.6 mm
5. Despeje sobre el suelo	487.7 mm
8. Radio de giro de la parte trasera de la plataforma	3505.2 mm

Característica de plumas/secciones 1

1. Longitud para el transporte	11201.4 mm
3. Altura para el transporte	3733.8 mm
10. Altura máxima de carga	7644.4 mm
11. Alcance máximo a lo largo del nivel del suelo	11631.2 mm
12. Profundidad máxima de excavación de una pared vertical	7339.6 mm
13. Profundidad máxima de excavación	8116.8 mm