Maquinaria de construcción. Excavadora hidráulica - Caterpillar 320D LRR

Tren de rodaje

Número de zapatas de un lado	49
Tamaño de la zapata	800 mm
Número de rodillos de apoyo a cada lado	2
Número de cojinetes a cada lado	8
Velocidad máxima de transporte	5.7 km/h
Fuerza de tracción del gancho	206 kN
Ancho de vía	2380 mm

Pala

Volumen inicial de la pala	1 m3

Motor

Fabricante	Caterpillar
Modelo	C6.4 ACERT
Potencia efectiva	110 kW
Cilindrada	6.4 l.

Mecanismo de giro

Velocidad de giro	11.5 RPM.
Momento de fuerza de giro	61800 Nm

Explotación

Peso útil	23700 kg
Volumen de combustible	290 l.
Volumen del fluido del sistema refrigerante	25 l.
Volumen del fluido del sistema hidráulico	211 l.
Volumen de aceite del motor	30 l.
Volumen del fluido del mecanismo del cambio de longitud de la pluma	8 l.
Tensión de funcionamiento	24 V
Amperaje del generador	50 amperios
Presión de la válvula de regulación del sistema hidráulico	36000 kPa
Capacidad de la bomba hidráulica	205 l/min

Dimensiones

Ancho hasta el lado exterior de la cadena de oruga	3180 mm
Altura hasta la parte superior de la cabina	2950 mm
Despeje sobre el suelo	450 mm
Radio de giro de la parte trasera de la plataforma	2000 mm
Longitud de la cadena de la oruga a nivel del suelo	3650 mm

Característica de plumas/secciones 3

Altura máxima de corte	9290 mm
Altura máxima de carga	6290 mm
Profundidad máxima de excavación de una pared vertical	5650 mm
Altura para el transporte	3050 mm
Longitud para el transporte	8790 mm
Profundidad máxima de excavación	6300 mm
Alcance máximo a lo largo del nivel del suelo	9460 mm

Característica de plumas/secciones 2

Altura para el transporte	3030 mm
Longitud para el transporte	8790 mm
Profundidad máxima de excavación	6720 mm
Alcance máximo a lo largo del nivel del suelo	9860 mm
Altura máxima de corte	9490 mm
Altura máxima de carga	6490 mm
Profundidad máxima de excavación de una pared vertical	6060 mm

Característica de plumas/secciones 1

Altura para el transporte	3740 mm
Longitud para el transporte	8770 mm
Profundidad máxima de excavación	7660 mm
Alcance máximo a lo largo del nivel del suelo	10760 mm
Altura máxima de corte	9940 mm
Altura máxima de carga	6940 mm
Profundidad máxima de excavación de una pared vertical	6970 mm

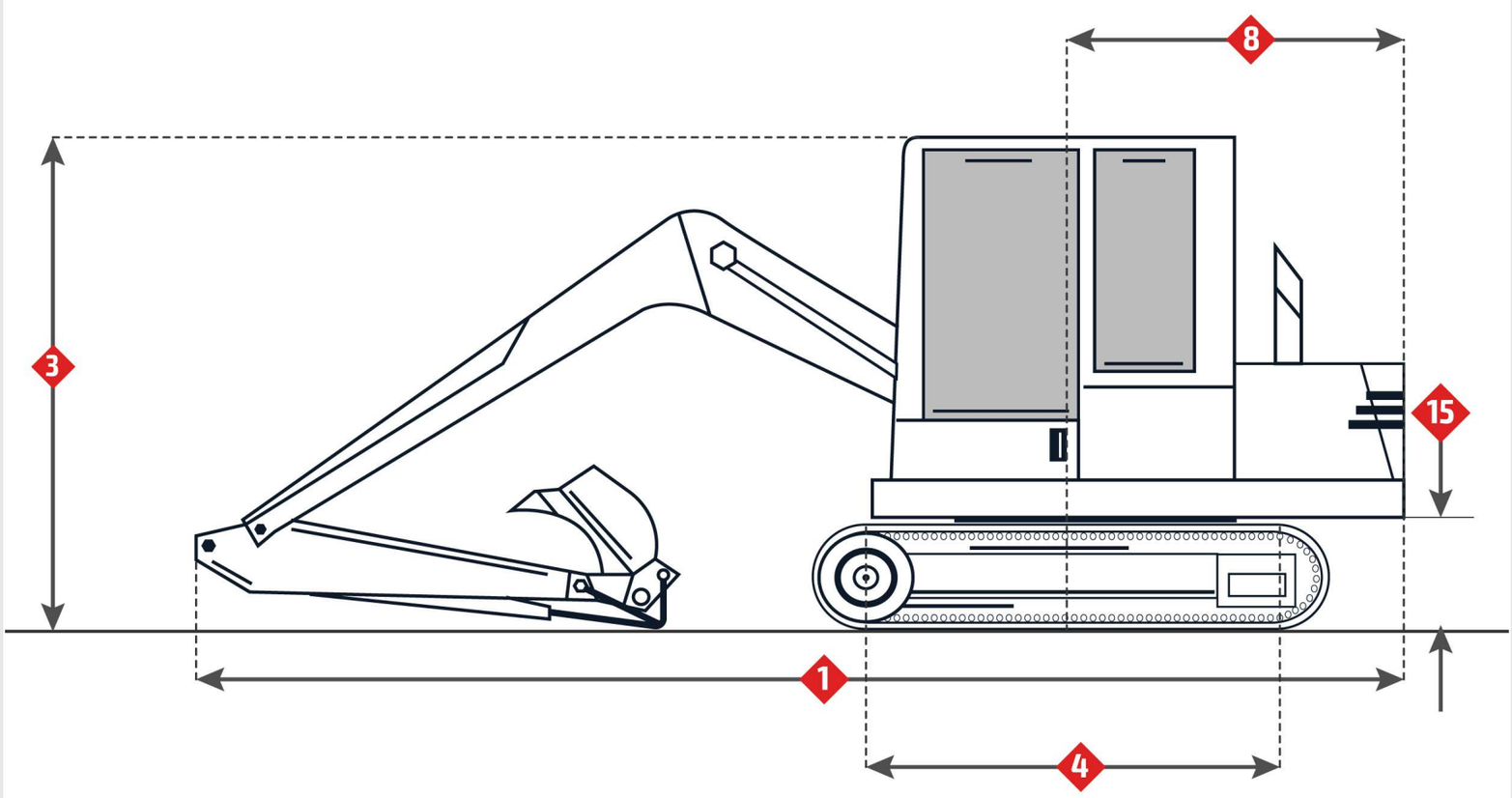

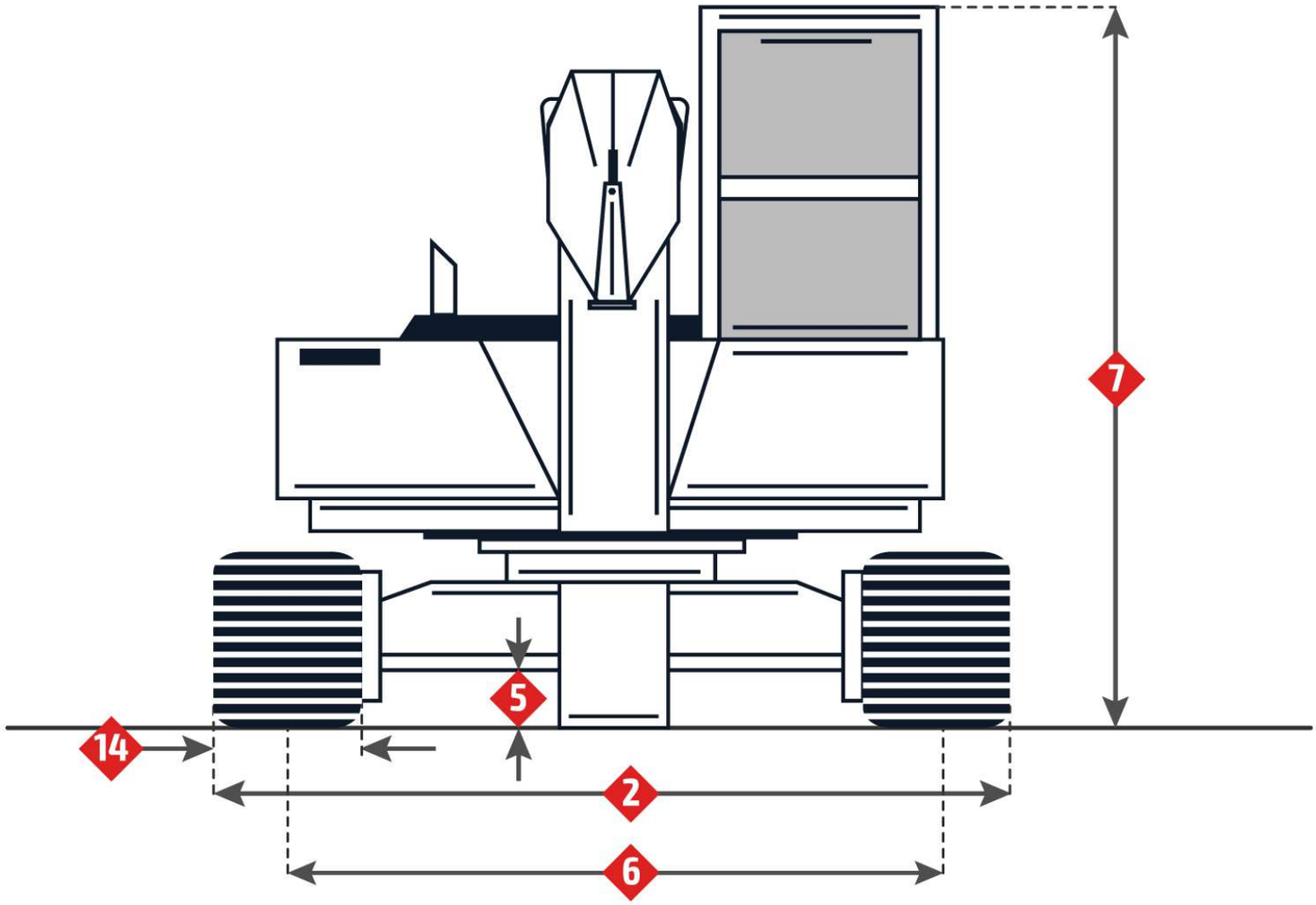
7
5
14
2
6

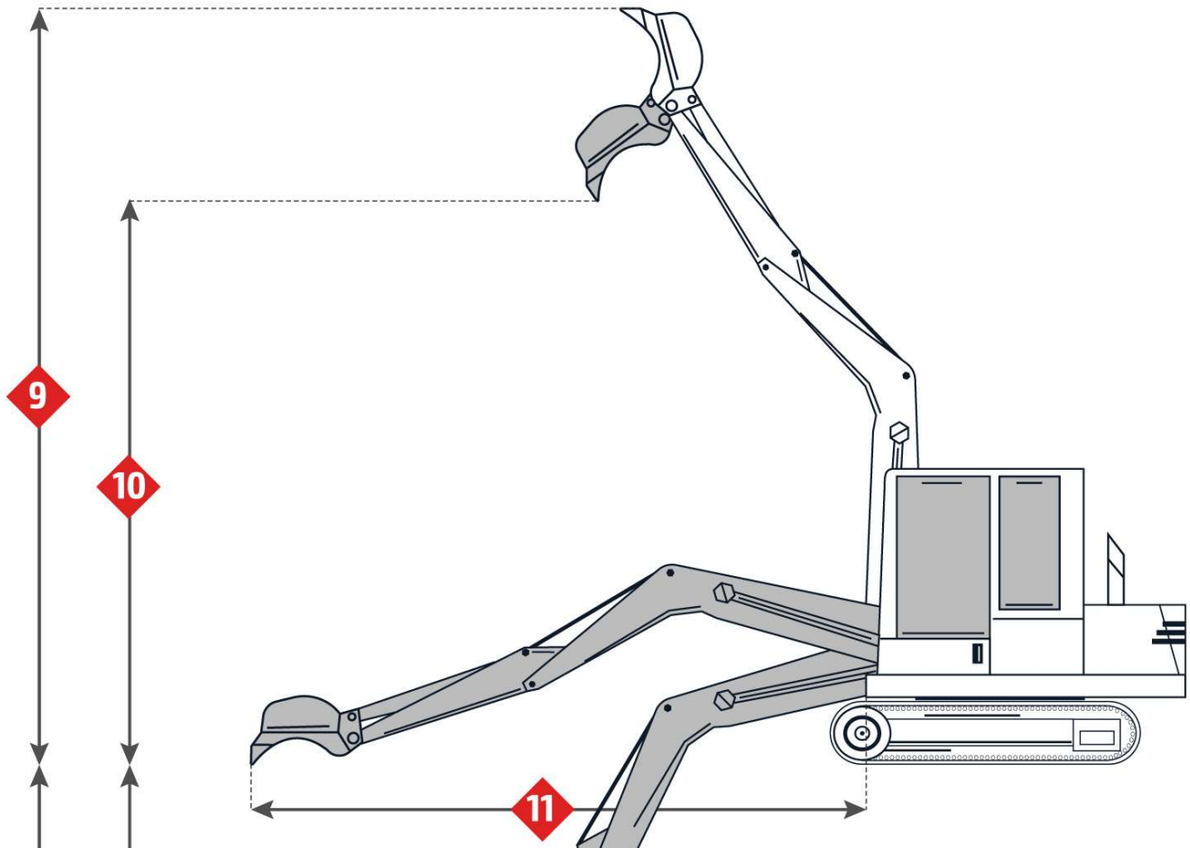
9
10
11

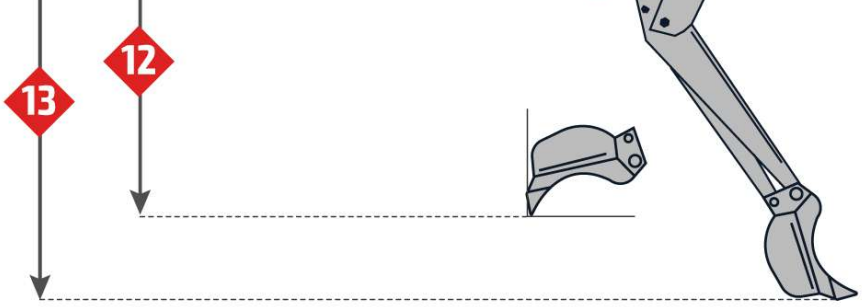

Imágenes

Tren de rodaje

6. Ancho de vía	2380 mm
14. Tamaño de la zapata	800 mm

Dimensiones

2. Ancho hasta el lado exterior de la cadena de oruga	3180 mm
4. Longitud de la cadena de la oruga a nivel del suelo	3650 mm
5. Despeje sobre el suelo	450 mm
7. Altura hasta la parte superior de la cabina	2950 mm
8. Radio de giro de la parte trasera de la plataforma	2000 mm

Característica de plumas/secciones 1

1. Longitud para el transporte	8790 mm
3. Altura para el transporte	3050 mm
9. Altura máxima de corte	9290 mm
10. Altura máxima de carga	6290 mm

11. Alcance máximo a lo largo del nivel del suelo	9460 mm
12. Profundidad máxima de excavación de una pared vertical	5650 mm
13. Profundidad máxima de excavación	6300 mm
1. Longitud para el transporte	8770 mm
3. Altura para el transporte	3740 mm
9. Altura máxima de corte	9940 mm
10. Altura máxima de carga	6940 mm
11. Alcance máximo a lo largo del nivel del suelo	10760 mm
12. Profundidad máxima de excavación de una pared vertical	6970 mm
13. Profundidad máxima de excavación	7660 mm
1. Longitud para el transporte	8790 mm
3. Altura para el transporte	3030 mm
9. Altura máxima de corte	9490 mm
10. Altura máxima de carga	6490 mm
11. Alcance máximo a lo largo del nivel del suelo	9860 mm
12. Profundidad máxima de excavación de una pared vertical	6060 mm
13. Profundidad máxima de excavación	6720 mm