Caterpillar 140M

Vertedera

Exención de cuchilla a peso máximo	20769 kg
Ancho de la cuchilla	3700 mm
Altura de la cuchilla	610 mm
Espesor de la cuchilla	22 mm
Profundidad máxima de corte	715 mm
Desplazamiento lateral izquierdo	510 mm
Desplazamiento lateral derecho	660 mm

Transmisión

Tipo de transmisión	transmisión directa, cambio de fuerza de velocidades, árbol de leva
Número de marchas adelante	8
Número de marchas atrás	6
Velocidad máxima hacia adelante	46.6 km/h
Velocidad máxima marcha atrás	36.8 km/h

Sistema hidráulico

Tipo de bomba	bomba de émbolo con un cilindrada variable
Consumo de la bomba	210 l/min
Presión de la válvula de regulación	24150 kPa

Motor

Cilindrada	7.2 l.
Fabricante	Caterpillar
Modelo	C7 ACERT VHP
Potencia medida en	2000 RPM.
Número de cilindros	6
Potencia eficaz de las velocidades 7-8	136.5 kW
Potencia máxima	136.5 kW

Mando de dirección

Acoplamiento articulado derecho e izquierdo	20 grados
Radio de giro	7.8 m

Explotación

Peso estándar en el eje delantero	4161 kg
Peso útil estándar en el eje trasero	10969 kg
Peso útil estándar total	15130 kg
Peso útil máximo en el eje delantero	8123 kg
Peso útil máximo en el eje trasero	14954 kg
Peso útil máximo total	23077 kg

Volumen de combustible	416 l.
Volumen del fluido del sistema refrigerante	47 l.
Volumen del fluido del sistema hidráulico	60 l.
Volumen del fluido de la transmisión trasera final/diferencial	65 l.
Volumen del fluido de la caja de cambios circular	7 l.
Volumen del fluido en cada cárter de doble accionamiento	64 l.

Eje delantero

Inclinación de la rueda	18 grados
Oscilaciones generales	32 grados
Despeje sobre el suelo	571 mm

Dimensiones

Altura hasta la parte superior de la cabina	3293 mm
Longitud Total	8713 mm
Anchura entre neumáticos	2493 mm
Eje de ruedas	6121 mm
Base de cuchilla	2552 mm
Base de ruedas de doble eje	1523 mm

Despeje del bastidor sobre el suelo de la parte posterior	341 mm
Despeje sobre el suelo de la parte frontal	571 mm

Círculo

Diámetro	1530 mm
Desplazamiento a la izquierda	695 mm
Desplazamiento a la derecha	728 mm
Alcance máximo izquierdo fuera de los neumáticos	1790 mm
Alcance máximo derecho fuera de los neumáticos	1978 mm
Elevación máxima sobre el nivel del suelo	480 mm
Ángulo frontal de inclinación de la cuchilla	40 grados
Ángulo posterior de inclinación de la cuchilla	5 grados

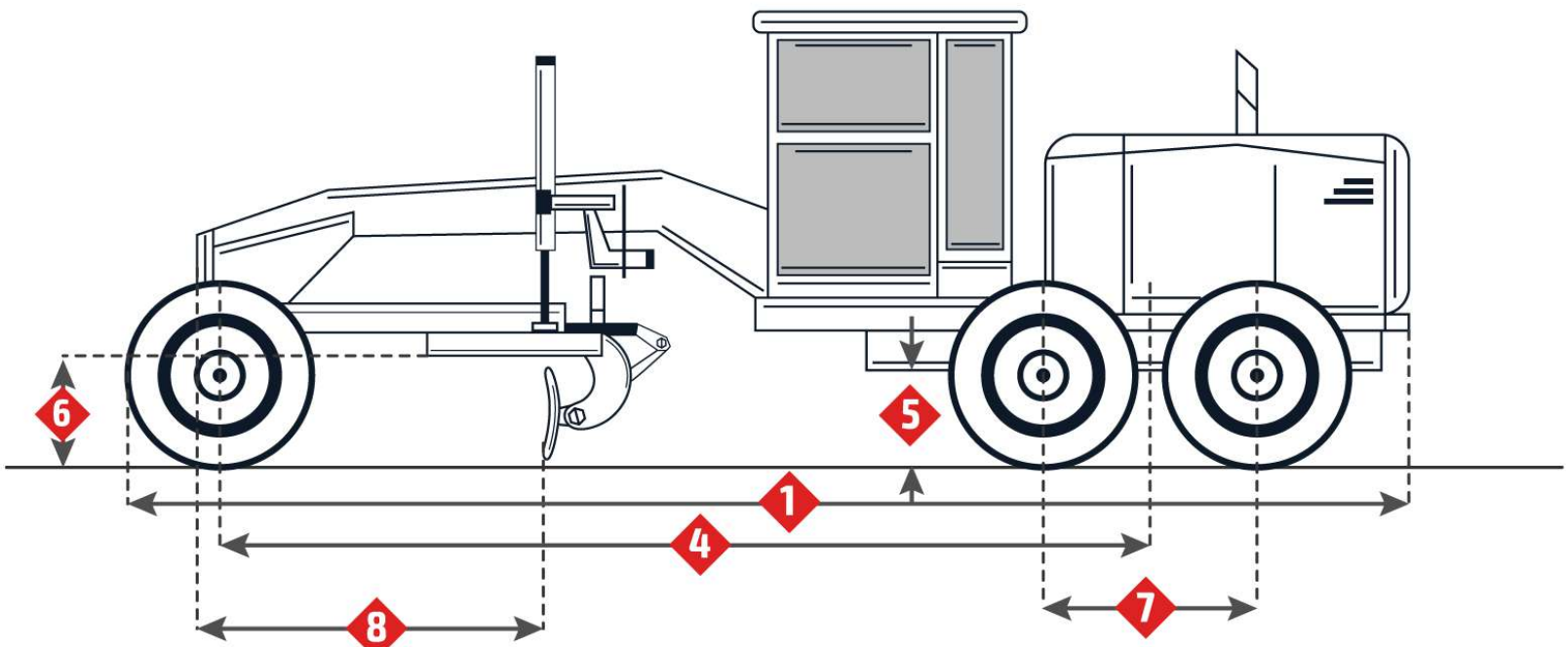

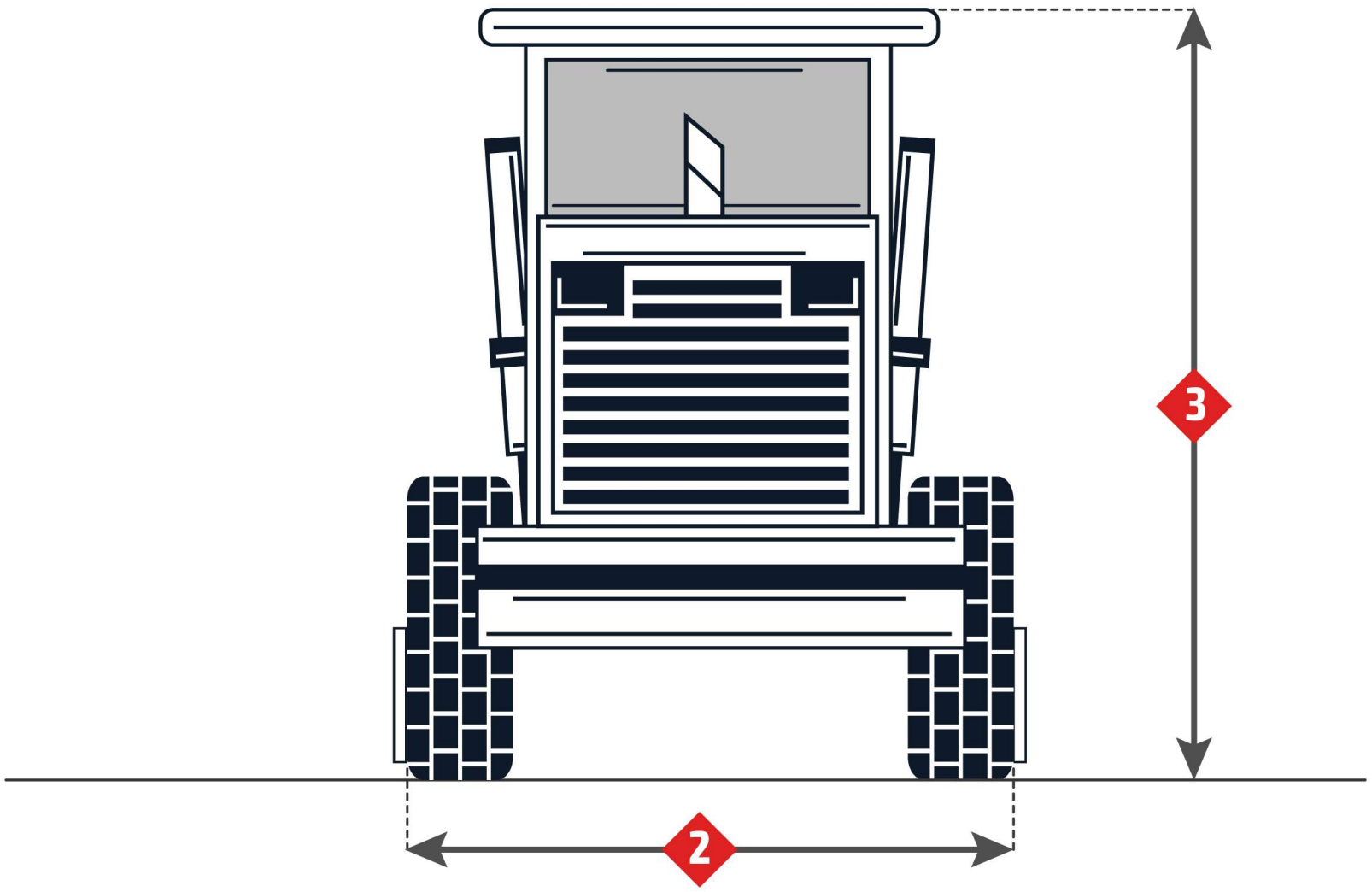
3
2

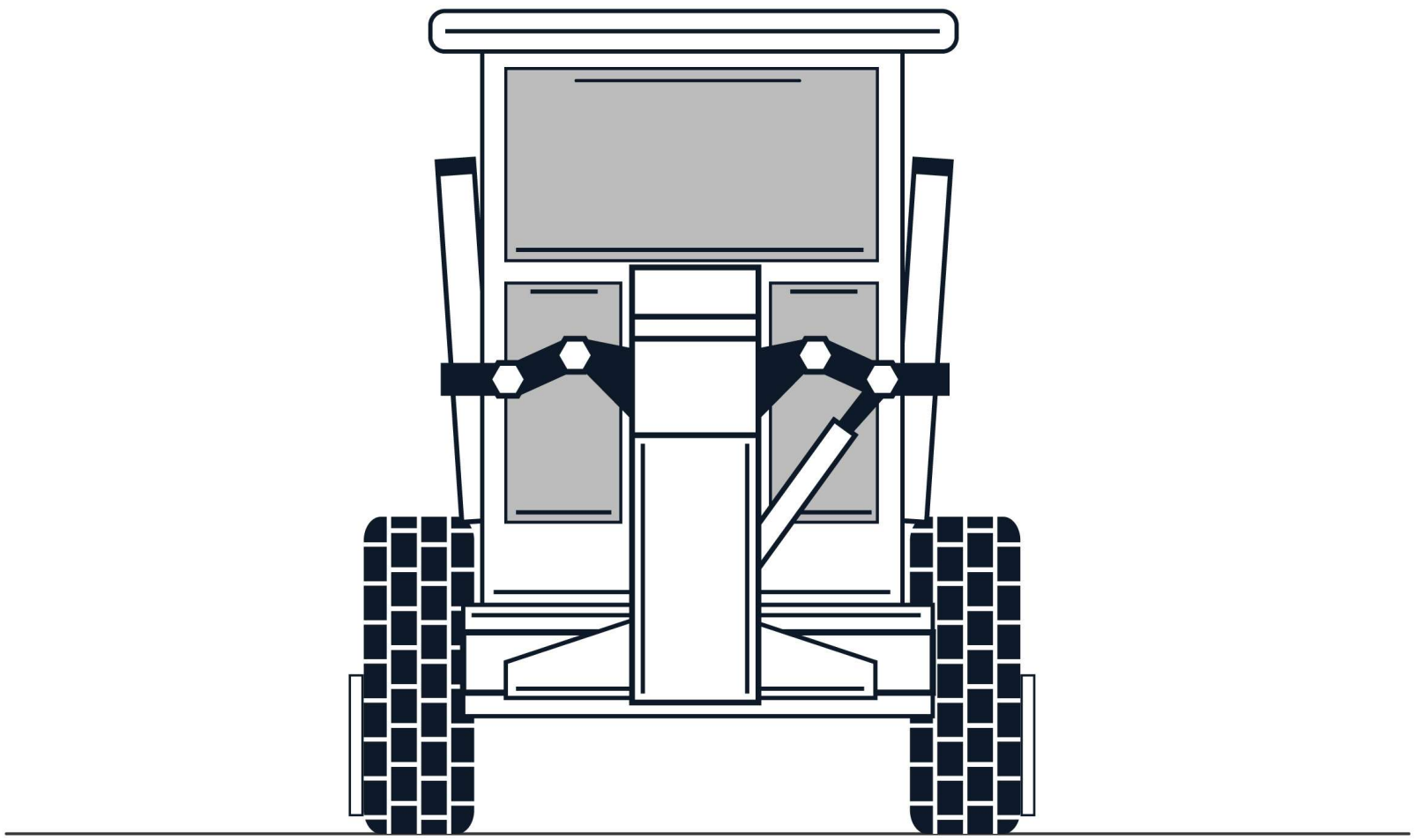

Imágenes

Dimensiones

7. Base de ruedas de doble eje	1523 mm
8. Base de cuchilla	2552 mm
1. Longitud Total	8713 mm
2. Anchura entre neumáticos	2493 mm
3. Altura hasta la parte superior de la cabina	3293 mm
4. Eje de ruedas	6121 mm
5. Despeje del bastidor sobre el suelo de la parte posterior	341 mm
6. Despeje sobre el suelo de la parte frontal	571 mm