John Deere 710D

Transmisión

Tipo de transmisión	transmisión con cambio de fuerza de velocidades
Número de marchas adelante	4
Número de marchas atrás	2
Velocidad máxima hacia adelante	33.9 km/h
Velocidad máxima marcha atrás	10.6 km/h

Retroexcavadora

Profundidad de excavación en estado plegado	5538.2 mm
Profundidad de excavación en estado desplegado	7034.8 mm
Alcance desde el codo articulado en estado plegado	6909.8 mm
Alcance desde el codo articulado en estado desplegado	8305.8 mm
Fuerza de la pala en estado plegado	5869.5 kg
Fuerza de la pala en estado desplegado	5869.5 kg
Carga con la elevación máxima en estado plegado	4679 kg
Carga con máxima elevación en estado desplegado	3090 kg
Altura de cargas en estado plegado	4030 mm

Altura de carga en estado desplegado	4650 mm
Alcance con la carga elevada en estado plegado	6900 mm
Alcance con la carga elevada en estado desplegado	9560 mm

Motor

Fabricante	John Deere
Modelo	6059T
Potencia total	89.5 kW
Potencia efectiva	85.8 kW
Cilindrada	5.9 l.
Potencia medida en	2200 RPM.
Número de cilindros	6
Aumento de momento de fuerza neto	25 %
Momento de fuerza máximo neto	465 Nm
Aspiración	Turboalimentación

Hidráulica

Tipo de bomba	Pistones radiales
Capacidad de la bomba	201 l/min
Presión de la válvula de regulación	17500 kPa

Explotación

Peso útil 2wd	10450 kg
Peso máximo	10450 kg
Volumen de combustible	166 l.
Volumen del fluido del sistema hidráulico	151 l.
Volumen del fluido del sistema lubricante	19 l.
Volumen del fluido del sistema refrigerante	26 l.
Volumen del fluido del sistema de transmisión	23 l.
Volumen de fluido del eje trasero	17 l.
Radio de giro	4370 mm
Tamaño de los neumáticos delanteros 2wd / 4wd	14.5/75-16.1,10PR F3
Tamaño de los neumáticos traseros 2wd / 4wd	21L-24,16PR R4
Tensión de funcionamiento	12 V
Amperaje del generador	95 amperios

Dimensiones

Longitud de transporte	8129 mm
Ancho del transporte	2440 mm
Altura del transporte	4210 mm
Altura hasta la parte superior de la cabina	2820 mm
Eje de ruedas	2400 mm
Despeje sobre el suelo	356 mm

Cargador

Fuerza de arranque de la pala	62.5 kN
Capacidad de carga a plena altura	3503 kg
Despeje sobre el suelo a máxima elevación de descargas	2880 mm
Alcance en máxima elevación de descarga	8500 mm
Profundidad de excavación	147 mm
Volumen de la pala	1.3 m3
Ancho de la pala	2440 mm

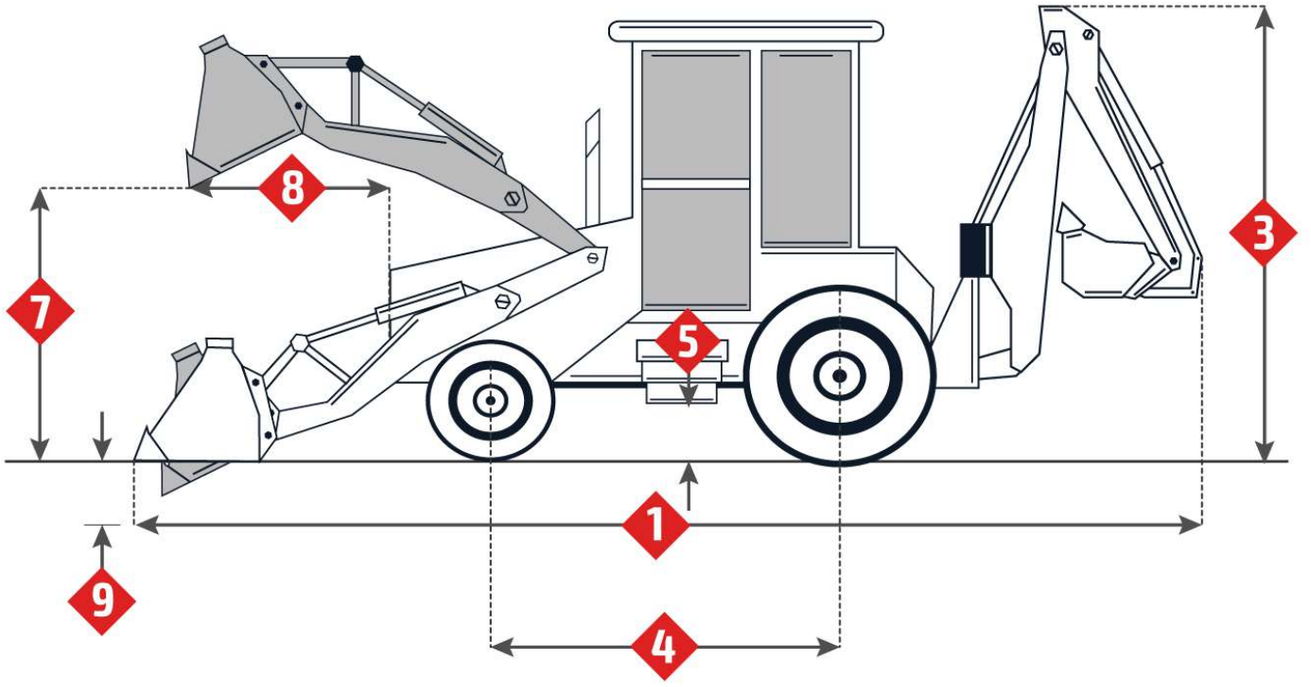
8
7
5
3
1
9
4

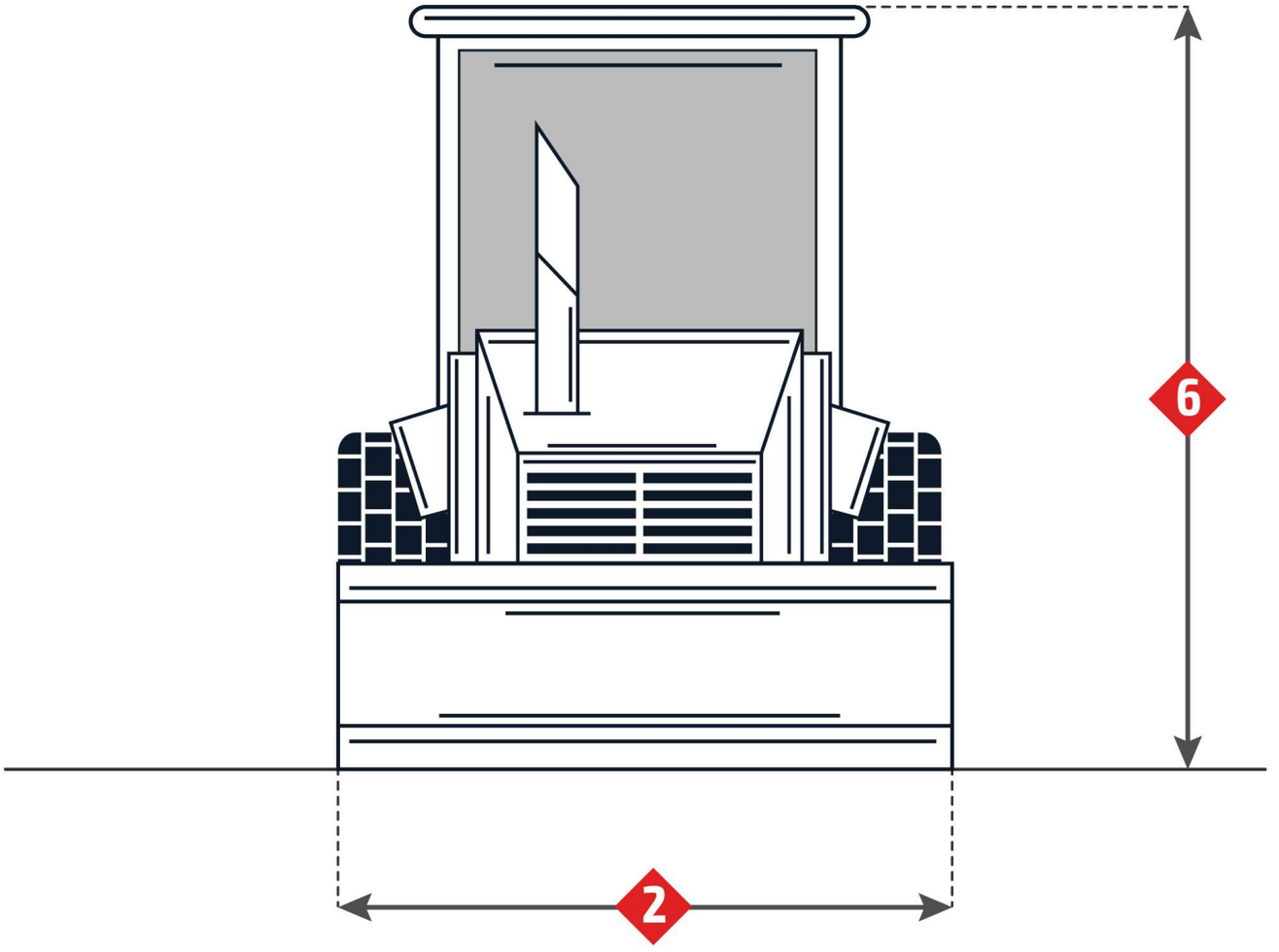
6
2

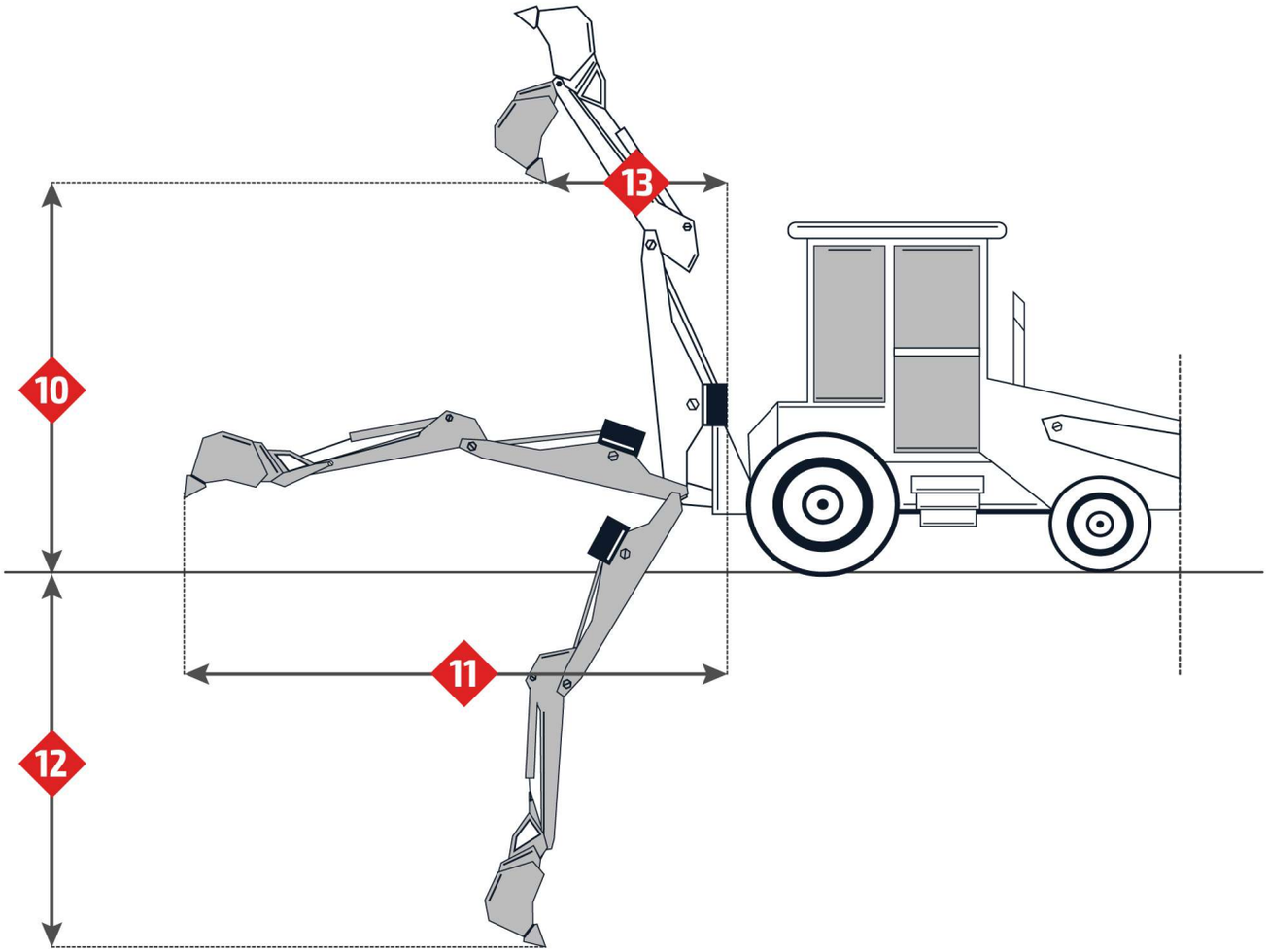

Imágenes

Retroexcavadora

10. Altura de cargas en estado plegado	4030 mm
11. Alcance desde el codo articulado en estado plegado	6909.8 mm
12. Profundidad de excavación en estado plegado	5538.2 mm
13. Alcance con la carga elevada en estado plegado	6900 mm

Dimensiones

1. Longitud de transporte	8129 mm
2. Ancho del transporte	2440 mm
3. Altura del transporte	4210 mm
4. Eje de ruedas	2400 mm
5. Despeje sobre el suelo	356 mm
6. Altura hasta la parte superior de la cabina	2820 mm

Cargador

7. Despeje sobre el suelo a máxima elevación de descargas	2880 mm
8. Alcance en máxima elevación de descarga	8500 mm
9. Profundidad de excavación	147 mm