Caterpillar 416F

Retroexcavadora

Profundidad de excavación en estado plegado	4358.6 mm
Profundidad de excavación en estado desplegado	5455.9 mm
Alcance desde el codo articulado en estado plegado	5614.4 mm
Alcance desde el codo articulado en estado desplegado	6653.8 mm
Fuerza de la pala en estado plegado	5884.5 kg
Fuerza de la pala en estado desplegado	5801.9 kg
Altura de cargas en estado plegado	3627.1 mm
Altura de carga en estado desplegado	4145.3 mm
Alcance con la carga elevada en estado plegado	1828.8 mm
Alcance con la carga elevada en estado desplegado	2834.6 mm

Motor

Fabricante	Caterpillar
Modelo	416F
Potencia total	72.3 kW
Potencia efectiva	64.9 kW
Cilindrada	4.4 l.
Potencia medida en	1800 RPM.
Momento de fuerza tomado en	1400 RPM.
Aumento de momento de fuerza neto	37 %
Momento de fuerza máximo neto	405.4 Nm

Hidráulica

Tipo de bomba	Consumo variable, pistón axial
Capacidad de la bomba	131.7 l/min

Explotación

Peso máximo	11000.1 kg
Volumen de combustible	170.3 l.
Volumen del fluido del sistema hidráulico	90.1 l.
Volumen del fluido del sistema refrigerante	22 l.

Cargador

Ancho de la pala	188.5 mm
Fuerza de arranque de la pala	47.9 kN
Capacidad de carga a plena altura	3062.2 kg
Alcance en máxima elevación de descarga	2819.4 mm
Profundidad de excavación	76.2 mm
Volumen de la pala	0.76 m3

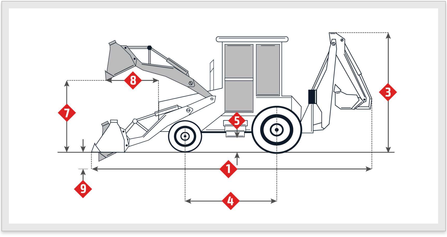

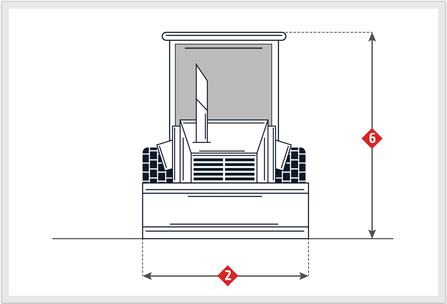

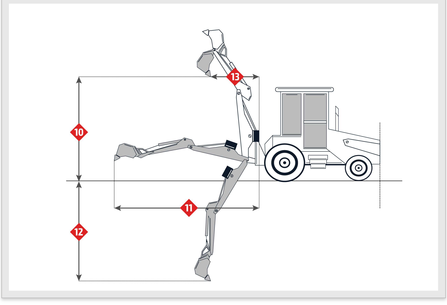

Imágenes

Retroexcavadora

10. Altura de cargas en estado plegado	3627.1 mm
11. Alcance desde el codo articulado en estado plegado	5614.4 mm
12. Profundidad de excavación en estado plegado	4358.6 mm
13. Alcance con la carga elevada en estado plegado	1828.8 mm

Cargador

8. Alcance en máxima elevación de descarga	2819.4 mm
9. Profundidad de excavación	76.2 mm