Case CX330

Tren de rodaje

Número de zapatas de un lado	48
Tamaño de la zapata	800 mm
Número de rodillos de apoyo a cada lado	2
Número de cojinetes a cada lado	8
Presión especifica sobre el suelo	51 kPa
Velocidad máxima de transporte	5.5 km/h
Fuerza de tracción del gancho	271 kN
Ancho de vía	2590 mm

Pala

Volumen inicial de la pala	1.6 m3
Volumen mínimo de la pala	0.93 m3
Volumen máximo de la pala	2.2 m3

Motor

Fabricante	Isuzu
Modelo	AH-6HKIX, III nivel certificado
Potencia efectiva	184.9 kW
Potencia medida en	2000 RPM.
Cilindrada	7.8 l.

Momento de fuerza tomado en	1500 RPM.
Momento de fuerza máximo	1079.2 Nm
Número de cilindros	6
Aspiración	Turboalimentación

Mecanismo de giro

Velocidad de giro	9.6 RPM.

Explotación

Volumen del fluido del mecanismo del cambio de longitud de la pluma	6 l.
Tensión de funcionamiento	24 V
Amperaje del generador	50 amperios
Presión de la válvula de regulación del sistema hidráulico	34301.4 kPa
Capacidad de la bomba hidráulica	568 l/min
Peso útil	35400 kg
Volumen de combustible	580 l.
Volumen del fluido del sistema refrigerante	30 l.
Volumen del fluido del sistema hidráulico	350 l.
Volumen de aceite del motor	36 l.

Dimensiones

Ancho hasta el lado exterior de la cadena de oruga	3400 mm
Altura hasta la parte superior de la cabina	3070 mm
Despeje sobre el suelo	480 mm
Despeje del contrapeso sobre el suelo	1210 mm
Radio de giro de la parte trasera de la plataforma	3450 mm
Longitud de la cadena de la oruga a nivel del suelo	4040 mm

Característica de plumas/secciones 3

Altura para el transporte	3530 mm
Longitud para el transporte	11130 mm
Profundidad máxima de excavación	6730 mm
Alcance máximo a lo largo del nivel del suelo	10470 mm
Altura máxima de corte	10320 mm
Altura máxima de carga	7140 mm
Profundidad máxima de excavación de una pared vertical	5970 mm

Característica de plumas/secciones 2

Altura máxima de corte	10370 mm
Altura máxima de carga	7230 mm
Profundidad máxima de excavación de una pared vertical	6350 mm
Altura para el transporte	3290 mm
Longitud para el transporte	11050 mm
Profundidad máxima de excavación	7340 mm
Alcance máximo a lo largo del nivel del suelo	10980 mm

Característica de plumas/secciones 1

Altura para el transporte	3510 mm
Longitud para el transporte	11090 mm
Profundidad máxima de excavación	8140 mm
Alcance máximo a lo largo del nivel del suelo	11720 mm
Altura máxima de corte	10670 mm
Altura máxima de carga	7540 mm
Profundidad máxima de excavación de una pared vertical	7150 mm

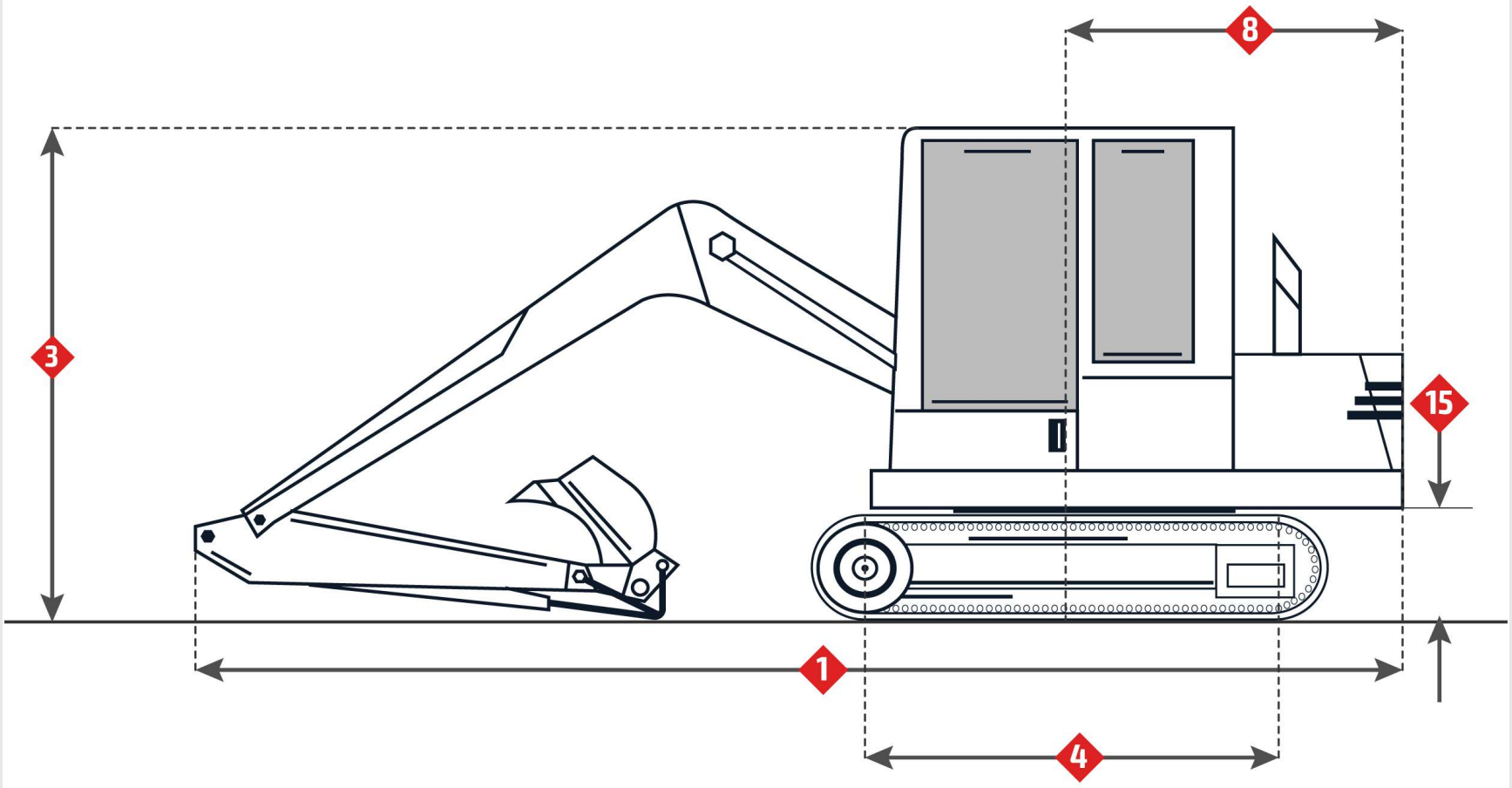
8
3
15
1
4

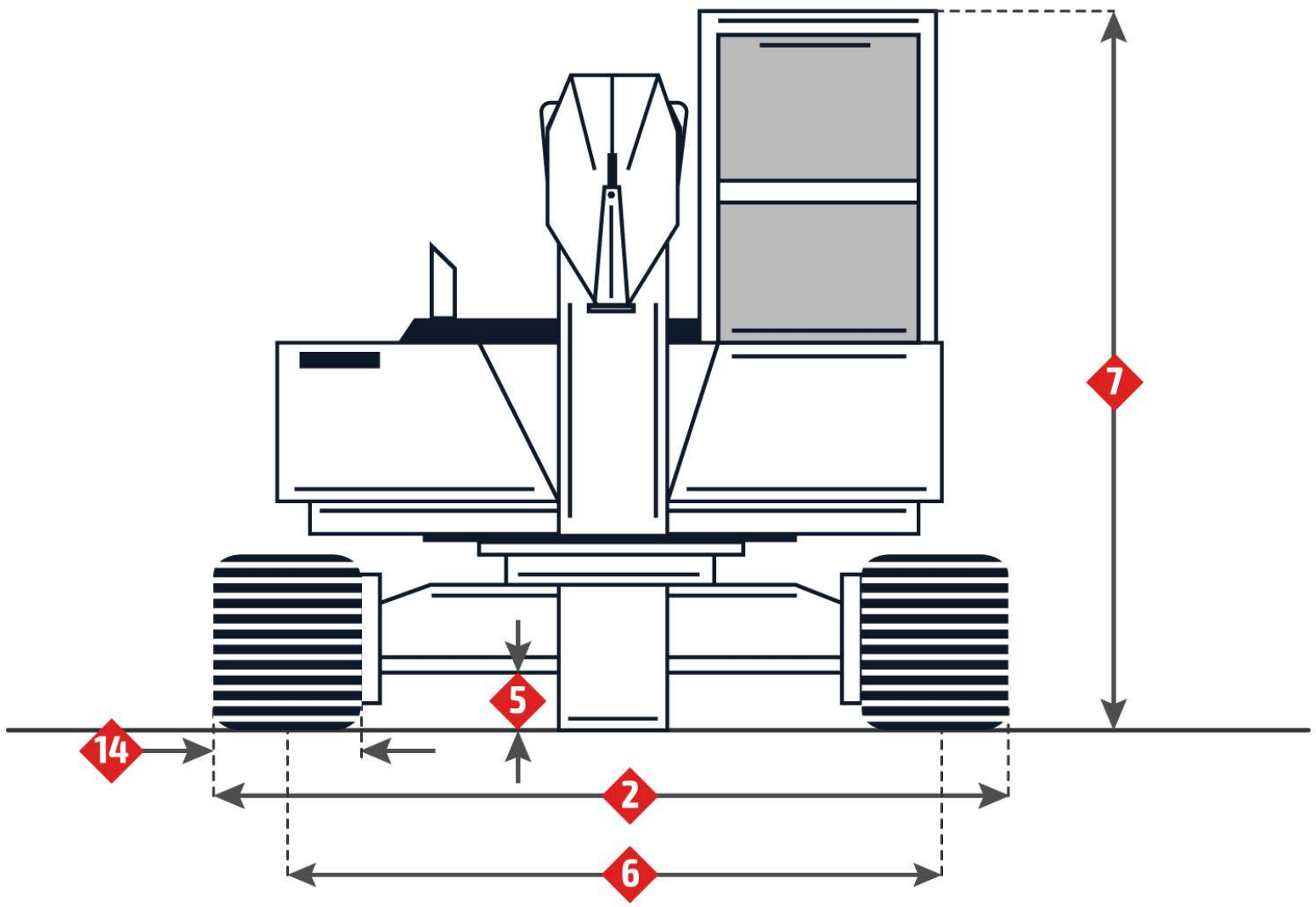
7
5
14
2
6

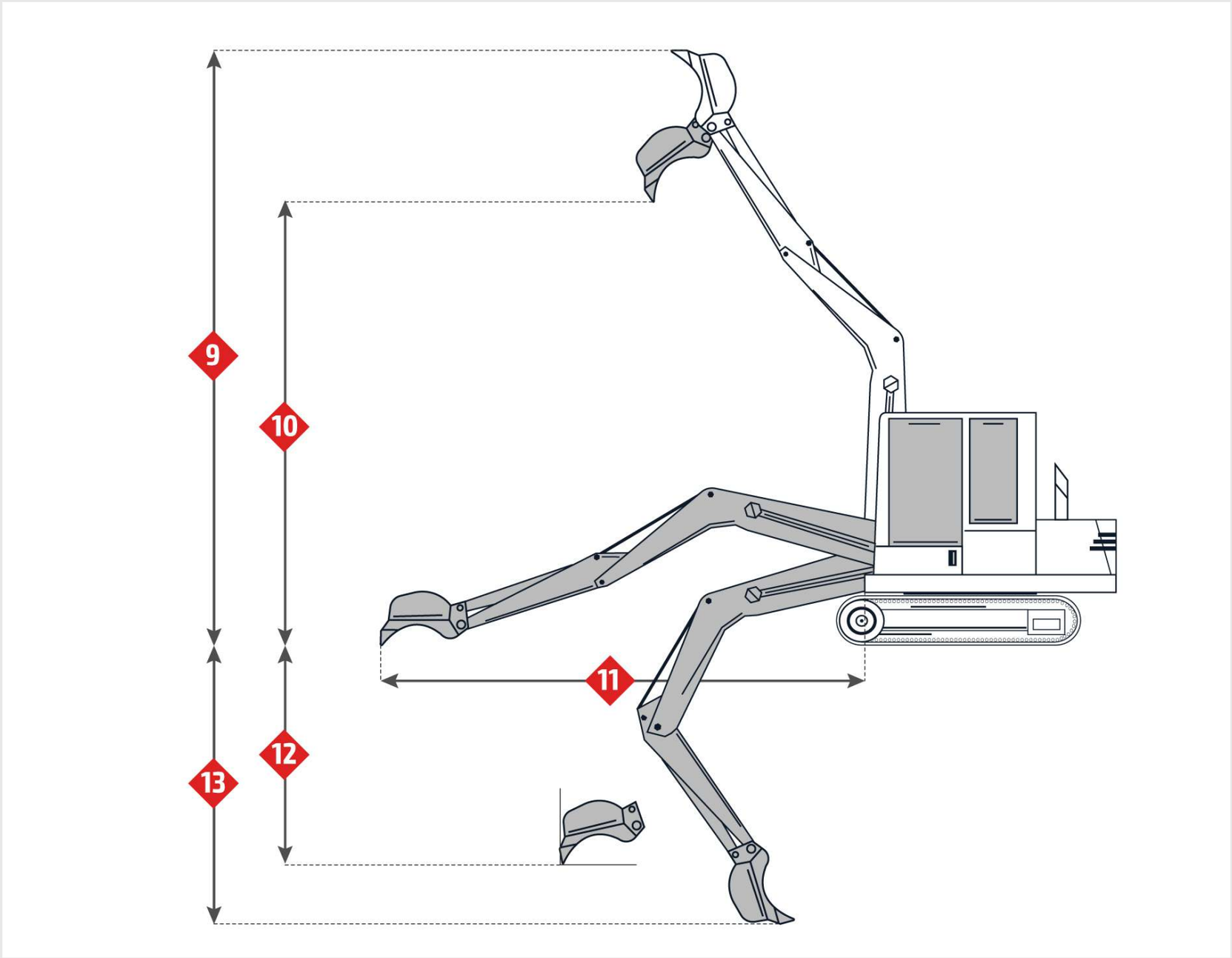

Imágenes

Tren de rodaje

6. Ancho de vía	2590 mm
14. Tamaño de la zapata	800 mm

Dimensiones

2. Ancho hasta el lado exterior de la cadena de oruga	3400 mm
4. Longitud de la cadena de la oruga a nivel del suelo	4040 mm
5. Despeje sobre el suelo	480 mm
7. Altura hasta la parte superior de la cabina	3070 mm
8. Radio de giro de la parte trasera de la plataforma	3450 mm
15. Despeje del contrapeso sobre el suelo	1210 mm
15. Despeje del contrapeso sobre el suelo	1210 mm

Característica de plumas/secciones 1

1. Longitud para el transporte	11130 mm
3. Altura para el transporte	3530 mm
9. Altura máxima de corte	10320 mm
10. Altura máxima de carga	7140 mm
11. Alcance máximo a lo largo del nivel del suelo	10470 mm
12. Profundidad máxima de excavación de una pared vertical	5970 mm
13. Profundidad máxima de excavación	6730 mm
1. Longitud para el transporte	11090 mm
3. Altura para el transporte	3510 mm

9. Altura máxima de corte	10670 mm
10. Altura máxima de carga	7540 mm
11. Alcance máximo a lo largo del nivel del suelo	11720 mm
12. Profundidad máxima de excavación de una pared vertical	7150 mm
13. Profundidad máxima de excavación	8140 mm
1. Longitud para el transporte	11050 mm
3. Altura para el transporte	3290 mm
9. Altura máxima de corte	10370 mm
10. Altura máxima de carga	7230 mm
11. Alcance máximo a lo largo del nivel del suelo	10980 mm
12. Profundidad máxima de excavación de una pared vertical	6350 mm
13. Profundidad máxima de excavación	7340 mm