Case 821E

Transmisión

Tipo de transmisión	4 delanteras / 3 marchas hacia atrás proporcionales al módulo de control electrónico
Número de marchas adelante	4
Número de marchas atrás	3
Velocidad máxima hacia adelante	37 km/h
Velocidad máxima marcha atrás	25.3 km/h

Sistema hidráulico

Tipo de bomba	con cierre en la posición intermedia con compensación de presión / consumo
Presión de la válvula de regulación	24821 kPa
Capacidad de la bomba	119.6 l/min
Tiempo de elevación	5.6 seg.
Tiempo de descarga	1.2 seg.
Tiempo de bajada	2.8 seg.

Pala

Despeje sobre el suelo de descargas a máxima elevación	2960 mm
Ancho de la pala	2930 mm
Capacidad de pala colmada	3.4 m3
Capacidad de la pala al ras	2.9 m3

Fuerza de arranque	153.1 kN

Motor

Potencia medida en	1800 RPM.
Cilindrada	6.7 l.
Momento de fuerza tomado en	1400 RPM.
Número de cilindros	6
Momento de fuerza máximo	981.6 Nm
Aspiración	Turboalimentación con enfriamiento posterior del aire (radiador de refrigeración)
Fabricante	Case
Modelo	Family IV, 667TA/EBD 3 nivel
Potencia efectiva	148 kW
Potencia total	157 kW

Explotación

Peso útil	17166 kg
Volumen de combustible	288 l.
Volumen del fluido del sistema hidráulico	174 l.
Volumen de aceite del motor	21 l.
Volumen del fluido del sistema refrigerante	40.9 l.
Volumen del fluido del sistema de transmisión	39.7 l.

Volumen del fluido del eje delantero/diferencial	37.4 l.
Volumen del fluido del eje trasero/diferencial	23.7 l.
Peso límite de equilibrio estático	14232 kg
Radio de giro	6030 mm
Tensión de funcionamiento	24 V
Amperaje del generador	70 amperios
Balanceo del eje trasero	24 grados
Tamaño del neumático	23.5 x 25 l2 con tejido cord diagonal

Dimensiones

Longitud con la pala a nivel del suelo	7890 mm
Anchura entre neumáticos	2890 mm
Altura hasta la parte superior de la cabina	3450 mm
Despeje sobre el suelo	415.8 mm
Eje de ruedas	3340 mm
Altura máxima hasta el codo del brazo	4120 mm
Alcance a máxima elevación y descarga	1130 mm

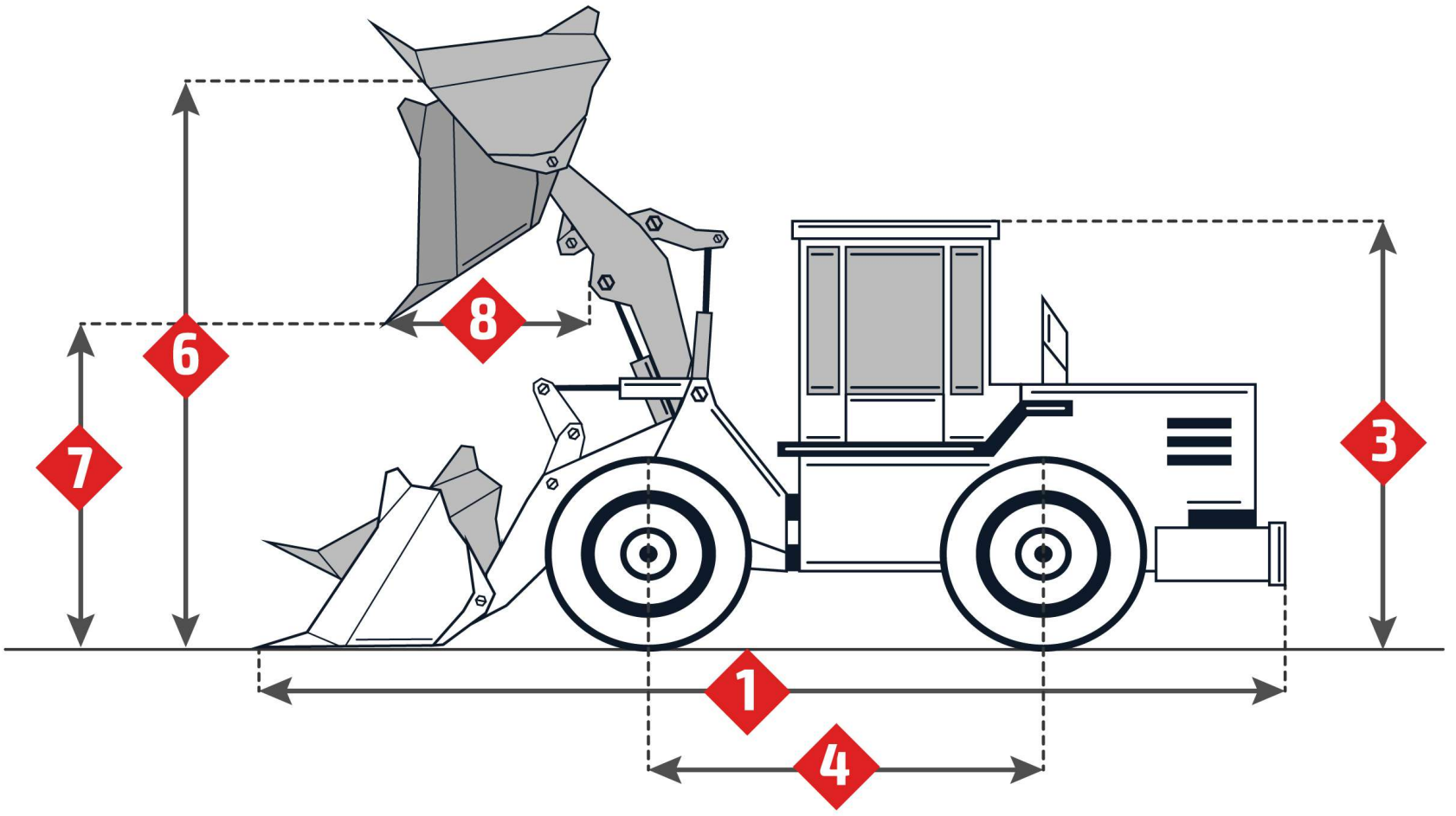
8
6
7
3
1
4

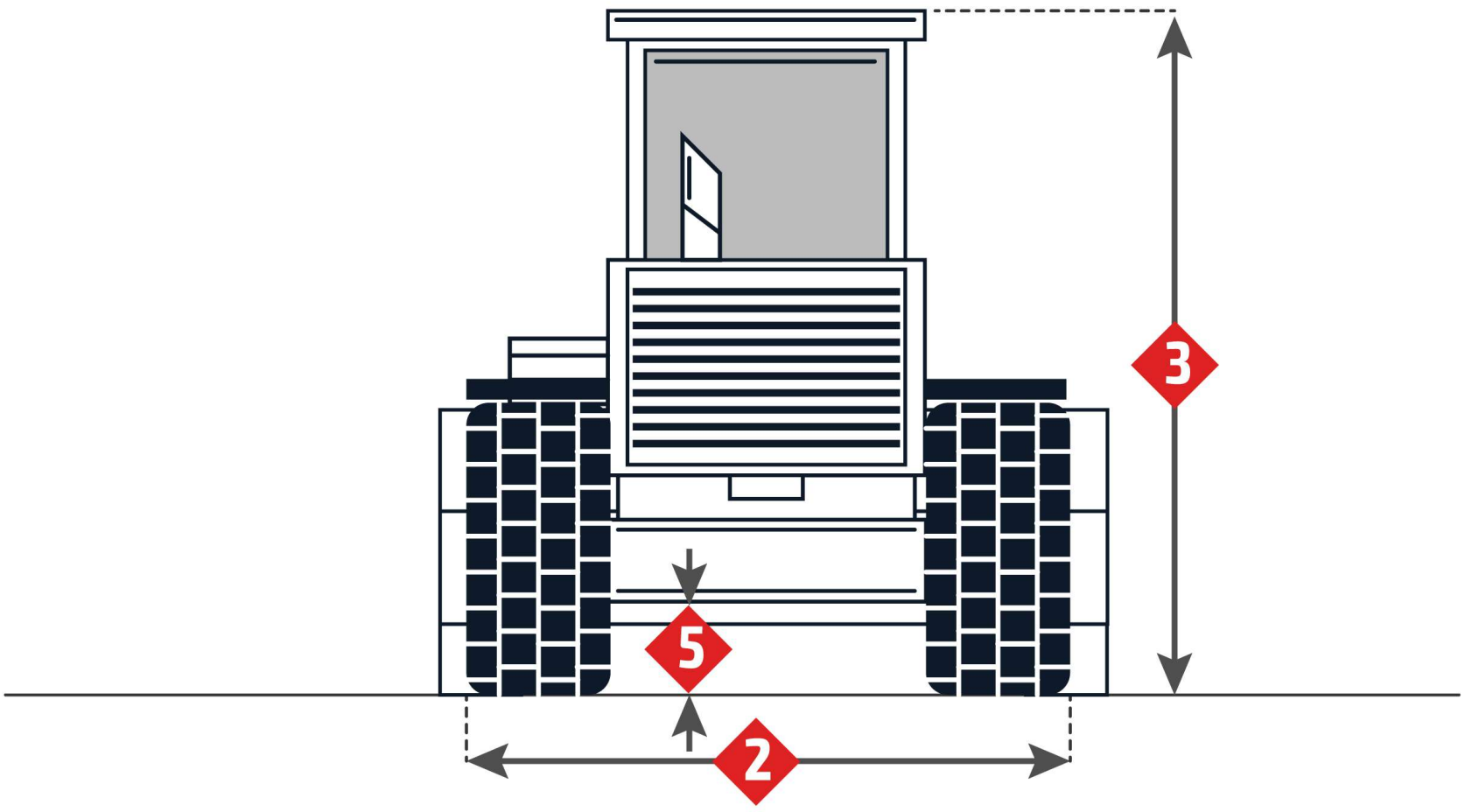
3
5
2

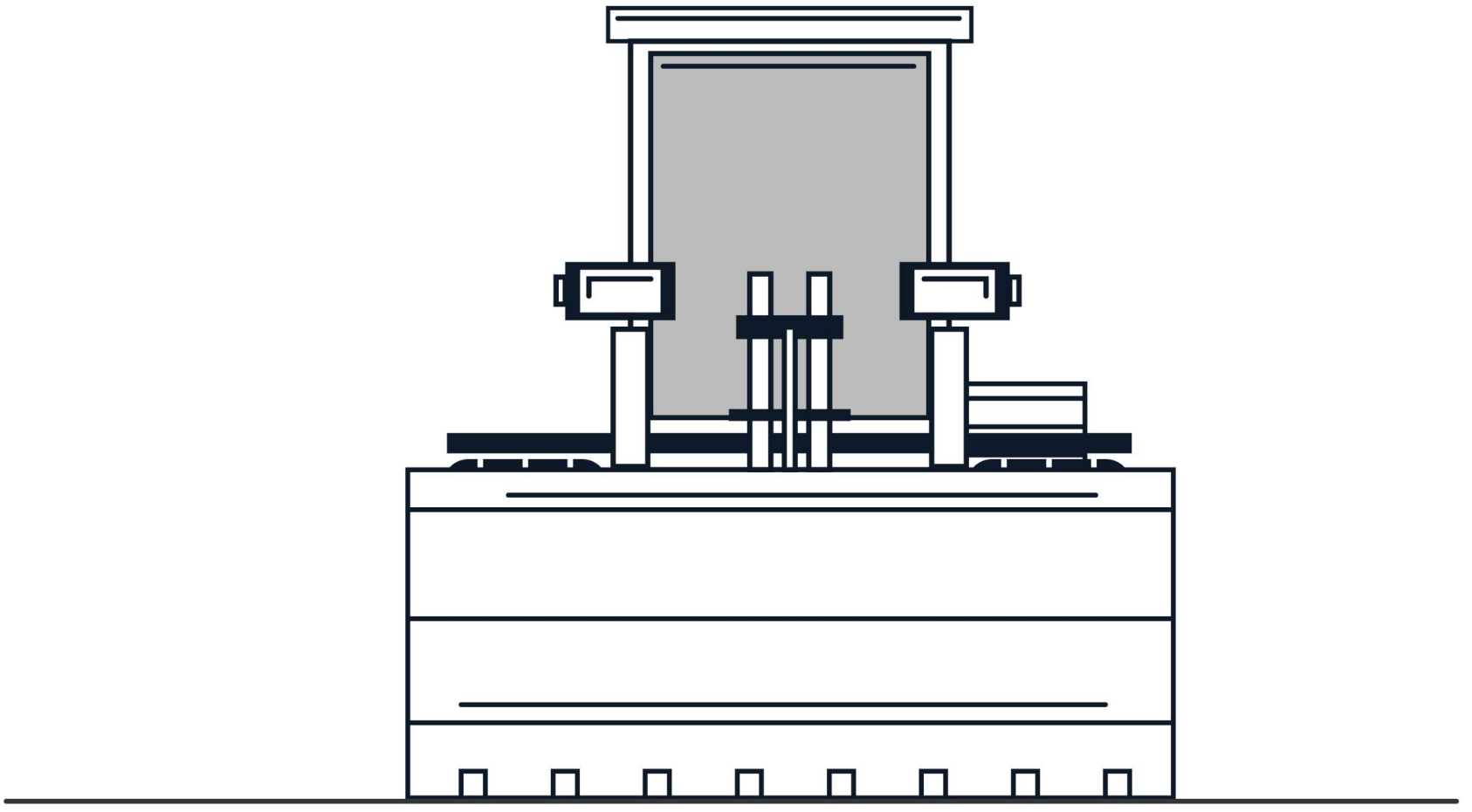

Imágenes

Pala

7. Despeje sobre el suelo de descargas a máxima elevación	2960 mm

Dimensiones

4. Eje de ruedas	3340 mm
5. Despeje sobre el suelo	415.8 mm
6. Altura máxima hasta el codo del brazo	4120 mm
8. Alcance a máxima elevación y descarga	1130 mm
1. Longitud con la pala a nivel del suelo	7890 mm
2. Anchura entre neumáticos	2890 mm
3. Altura hasta la parte superior de la cabina	3450 mm