Maquinaria de construcción. Retroexcavadora - Case 580 Super N

Transmisión

Tipo de transmisión	Powershuttle con sincronizador
Número de marchas adelante	4
Número de marchas atrás	4
Velocidad máxima hacia adelante	38.6 km/h
Velocidad máxima marcha atrás	46.3 km/h

Retroexcavadora

Profundidad de excavación en estado plegado	4410 mm
Profundidad de excavación en estado desplegado	5470 mm
Alcance desde el codo articulado en estado plegado	5550 mm
Alcance desde el codo articulado en estado desplegado	6580 mm
Altura de cargas en estado plegado	3670 mm
Altura de carga en estado desplegado	4380 mm
Alcance con la carga elevada en estado plegado	1410 mm
Alcance con la carga elevada en estado desplegado	2200 mm

Motor

Fabricante	Case
Modelo	445TA/E3
Potencia efectiva	68.6 kW
Potencia total	72.3 kW
Cilindrada	4.5 l.
Potencia medida en	2200 RPM.
Momento de fuerza tomado en	1400 RPM.
Número de cilindros	4
Aumento de momento de fuerza neto	45 %
Momento de fuerza máximo neto	444.7 Nm
Aspiración	Turboalimentación

Hidráulica

Presión de la válvula de regulación	23786.9 kPa
Capacidad de la bomba	151.4 l/min

Explotación

Tamaño de los neumáticos traseros 2wd / 4wd	19.5L x 24
Tensión de funcionamiento	12 V
Amperaje del generador	120 amperios
Peso útil 2wd	7365.9 kg
Peso útil 4wd	7813.6 kg
Volumen de combustible	159 l.
Volumen del fluido del sistema hidráulico	119.2 l.
Volumen del fluido del sistema lubricante	13.6 l.
Volumen del fluido del sistema refrigerante	18 l.
Volumen del fluido del sistema de transmisión	20 l.
Volumen del fluido del eje delantero	7.7 l.
Volumen de fluido del eje trasero	13.6 l.
Radio de giro	3352.8 mm
Tamaño de los neumáticos delanteros 2wd / 4wd	11L x 16 / 12 x 16.5

Dimensiones

Longitud de transporte	7140 mm
Ancho del transporte	2170 mm
Altura del transporte	3290 mm
Altura hasta la parte superior de la cabina	2680 mm
Eje de ruedas	2130 mm
Despeje sobre el suelo	304 mm

Cargador

Volumen de la pala	0.77 m3
Ancho de la pala	2082.8 mm
Despeje sobre el suelo a máxima elevación de descargas	2690 mm
Alcance en máxima elevación de descarga	801 mm
Profundidad de excavación	155 mm

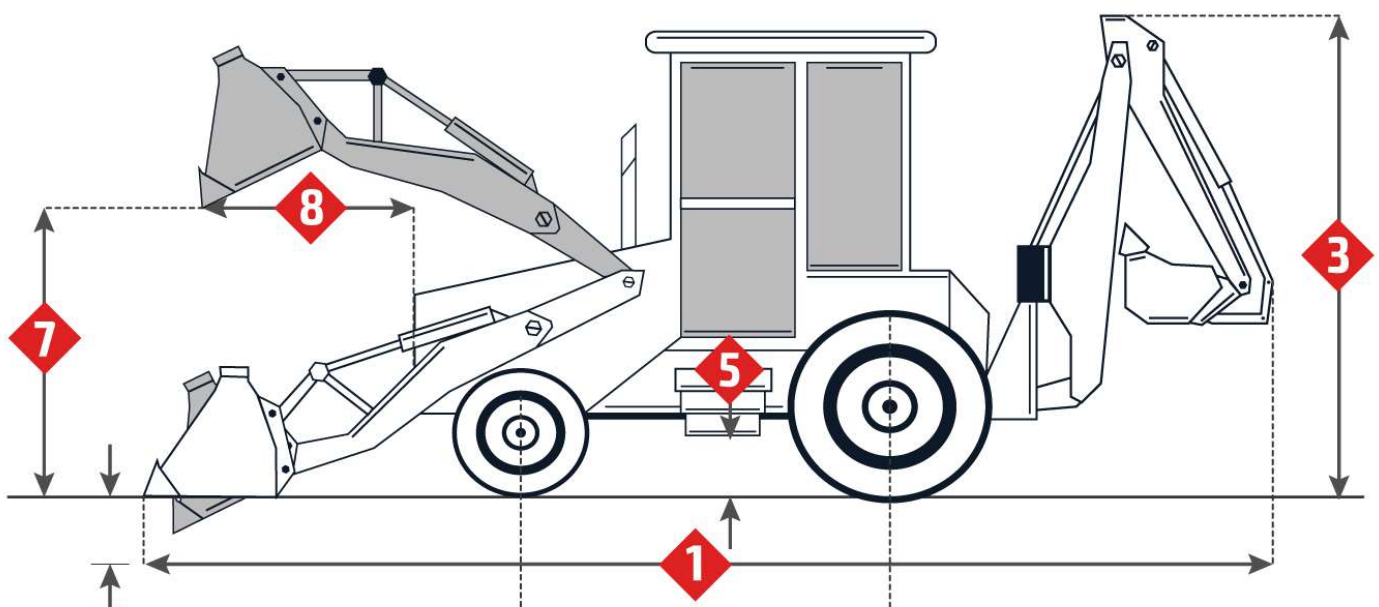

9
4

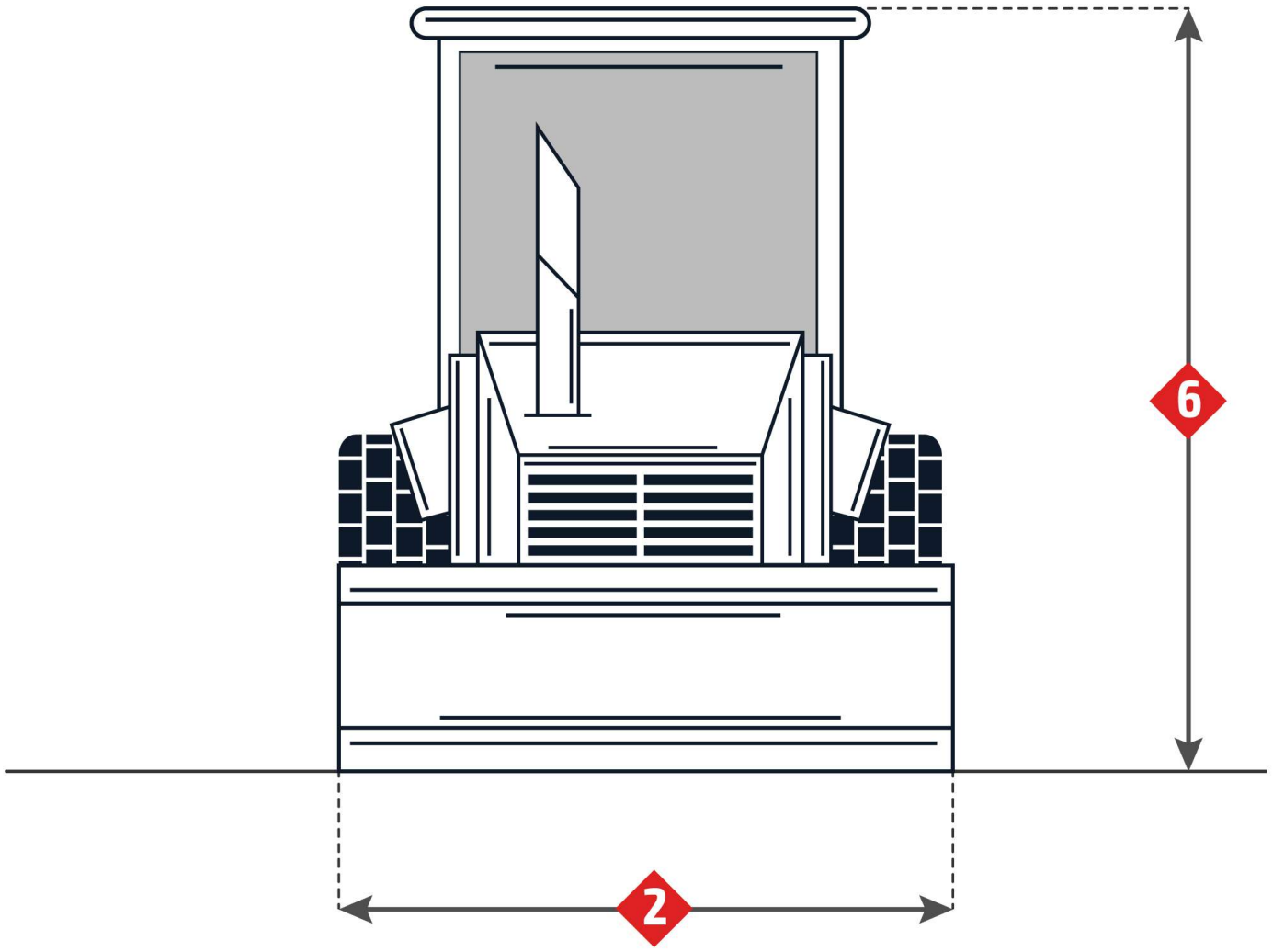
6
2

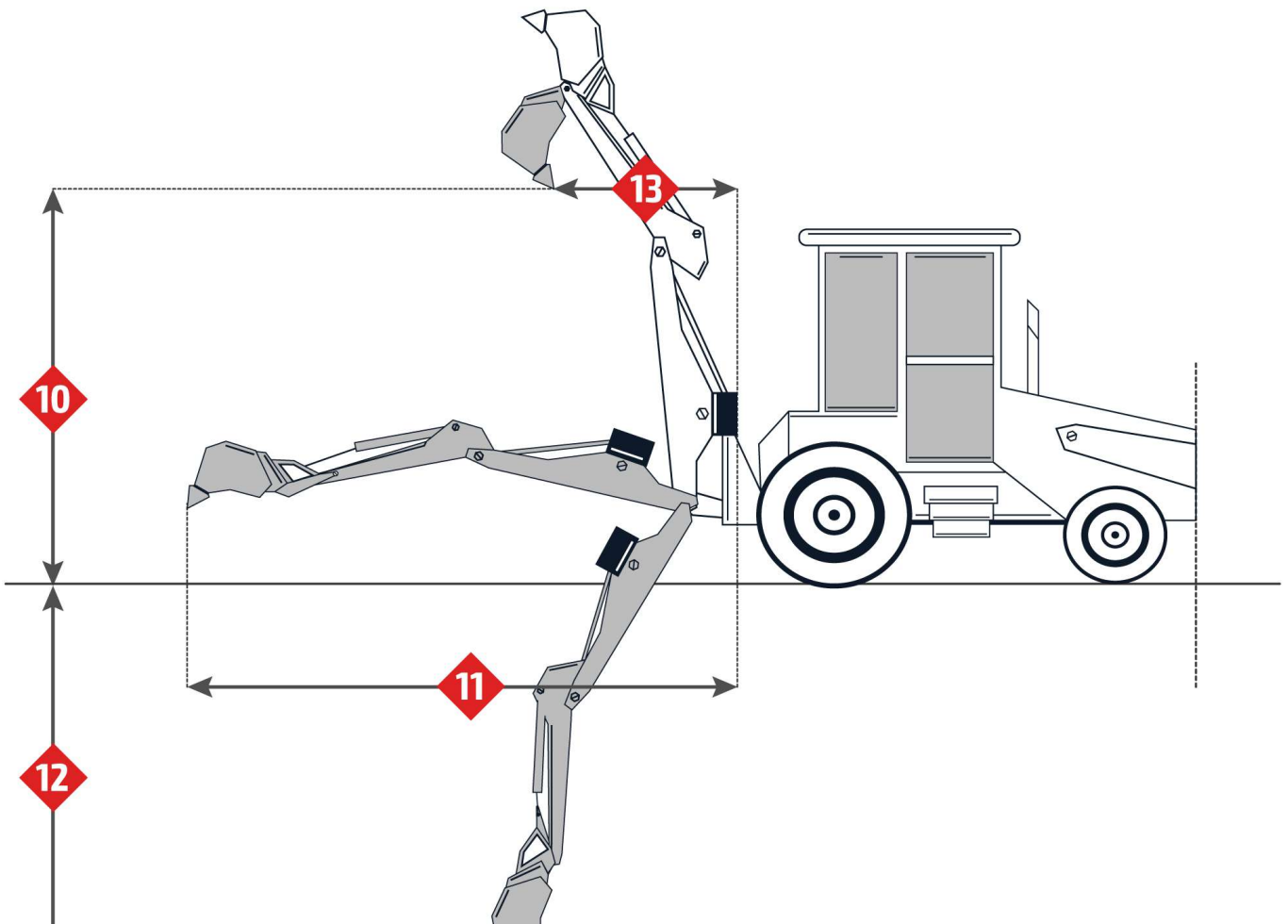
13
10
11
12

Imágenes

Retroexcavadora

10. Altura de cargas en estado plegado	3670 mm
11. Alcance desde el codo articulado en estado plegado	5550 mm
12. Profundidad de excavación en estado plegado	4410 mm
13. Alcance con la carga elevada en estado plegado	1410 mm

Dimensiones

1. Longitud de transporte	7140 mm
2. Ancho del transporte	2170 mm
3. Altura del transporte	3290 mm
4. Eje de ruedas	2130 mm
5. Despeje sobre el suelo	304 mm
6. Altura hasta la parte superior de la cabina	2680 mm

Cargador

7. Despeje sobre el suelo a máxima elevación de descargas	2690 mm
8. Alcance en máxima elevación de descarga	801 mm
9. Profundidad de excavación	155 mm